Stephen H Comfort 7.0

Multifunktionaler Sessel

SESSEL

Häufige Verwendung

- Multifunktional
- Infusionstherapie
- Onkologie
- Day Hospital
- Blutspende
- Entnahmen
- Notaufnahme
- Dialyse
- Transport der Patienten
- Dermatologie / Kosmetik

gardhen bilance

BEWEGUNG DER ARMLEHNEN FEST MIT DER RÜCKENLEHNE VERBUNDEN

Vorteile

- Kippsicherer Rahmen, der Stabilität unter allen Betriebsbedingungen gewährleistet.
- Niederspannungs-Elektromotoren.
- Ein spezieller Einstellmechanismus ermöglicht es Ihnen, das Beinteil des Stuhls einzustellen, indem Sie es um 90° in Bezug auf den Sitz kippen und es einziehbar machen. Diese Position ermöglicht eine einfache Anpassung auch für Patienten mit Mobilitätsproblemen.
- Der Sessel bietet Platz für vielfältiges Zubehör, das Funktionalität und Komfort umsetzt (siehe Zubehörkatalog).
- Die Beschichtung ohne Nähte oder Zwischenräume ermöglicht eine vollständige Desinfektion mit gängigen medizinischen Operationshilfsmitteln und Reinigungsmitteln, die zur Reduzierung von Kreuzinfektionen dienen.
- Die Liegefläche besteht aus weichen Schaumstoffpolstern (Sitz- und Beinteil sind integriert), wodurch eine hervorragende anatomische Haltung mit vorbeugender Wirkung gegen Druckstellen gewährleistet ist.
- Beschichtung: mit antibakteriellen Eigenschaften, feuerfest Klasse 1IM, antimykotisch, ökologisch, latexfrei, phthalatfrei und beständig gegen: Alkohol, Wasserstoffperoxid, Natriumhypochlorit max 5%, zahlreiche andere gebräuchliche Desinfektionsmittel, Flüssigkeiten und physiologische Substanzen.
- Zentralisiertes Bremssystem, nützlich, um weitere Stabilität des Geräts zu gewährleisten.
- Maximale Traglast 200 kg

Standard Ausstattung

- Stahlrahmen, lackiert mit antibakteriellem, duroplastischem Pulver in einer breiten Farbpalette.
- Fläche in 4 Abschnitte unterteilt: Kopfstütze, Rückenlehne, Sitzfläche und Beine.
- Trendelenburg motorisiert 0-15° - Ausstattungscode AC35/1.
- Variable Höheneinstellung. - Ausstattungscode AC28/200 - 400
- Die Rückenlehne und die Beinteile können unabhängig und gleichzeitig mittels zweier spezieller Motoren eingestellt werden - Ausstattungscode AC12.
- Beinabschnitt: 90° zum Sitz - Ausstattungscode AC63.
- Die Armlehnen sind gepolstert und mit weichem Stoff bezogen. Dank einer speziellen Klemme sind sie: integral und synchron zur Bewegung der Rückenlehne, schwenkbar, höhenverstellbar, abnehmbar, neigbar, nach oben / unten neigbar, horizontal verschiebbar - Ausstattungscode AC30/C5. - Armlehnenlänge 515 mm, Armlehnenbreite 105 mm.
- In der Höhe verstellbare Kopfstütze.
- Polsterung aus Öko-Leder der Klasse 1IM, Material, das mit gängigen Reinigungsmitteln und medizinischen chirurgischen Hilfsmitteln desinfiziert werden kann, mit antibakteriellen, antimykotischen und fleckenabweisenden Eigenschaften. Farbanpassung auf Anfrage - Ausstattungscode AC87/1.
- Nr. 4 langlebige, antistatische, rostfreie drehbare Räder ø 100 mm.
- Zentralisiertes Bremssystem, nützlich, um weitere Stabilität des Geräts zu gewährleisten . Ausstattungscode AC7P1G.
- In den Stuhl integrierte drehbare Fußstütze mit automatischem Bremssystem - Ausstattungscode AC153.
- Alle Bewegungen des Stuhls werden durch ein umlaufendes Drucktastenfeld gesteuert, das mit einem 3,5 m langen Spiralkabel ausgestattet ist. Das Drucktastenfeld ist einfach zu bedienen, da es mit großen Piktogrammen im Relief versehen ist und auch für sehbehinderte Patienten geeignet ist. Das Tastenfeld ist mit 10 Tasten mit 2 Speichern ausgestattet.
  Zur Sicherheit der Patienten wird die Drucktastentafel mit einem Schlüssel zum Sperren der Bedienelemente geliefert, Code AC34P. IP66-Isolierung.
- Schiebegriff an der Rückenlehne - Ausstattungscode AC56 / C.
- Gehäuse vorne an den Armlehnen für Tastenfeld - Ausstattungscode AC25P.
- Kissen aus weichem Schaumstoff.
- Ein Paar Seitenwände aus HPL - Ausstattungscode AC49.
- ABS-Abdeckung für Rückenlehne - Ausstattungscode AC86C.

10-TASTEN-DRUCKTASTENFELD: MIT 2 SPEICHERN

IN DER HÖHE VERSTELLBARE KOPFSTÜTZE.

DREHBARE FUSSSTÜTZE IM STUHL INTEGRIERT, AUSSTATTUNGSCODE AC153

Sie möchten die Farbe der Polsterung oder des Rahmens verändern?
Scannen oder klicken Sie auf den QR-Code und finden Sie heraus, wie Sie das Gerät anhand unserer Farbkarte personalisieren können.

Bewegung der Armlehnen

ABB. 1/2 - BEWEGUNG INTEGRAL MIT DER RÜCKENLEHNE

ABB. 5 - ABNEHMBAR

ABB. 6 - KIPPBAR
EINFACHER EINSTIEG

ABB.3 - DREHBAR

ABB. 4 - HÖHENVERSTELLUNG

ABB. 7 - NEIGBAR

ABB. 8 - HORIZONTALE VERSCHIEBUNG

Bewegungen

TRENDELENBURG

KLINOSTATISCH

Empfohlenes Zubehör

AC157

Der Sessel Stephen H Comfort 7.0 kann mit einer 3D-Kopfstütze mit mehreren Gelenken und Mikroeinstellungen ausgestattet werden. Es bietet Platz für acht verschiedene Nackenstützen, die durch eine magnetische Schnellkupplung austauschbar sind. Die Rückenlehne, in der sich die 3D-Kopfstütze befindet, hat eine dem Zweck entsprechende Höhe.

BEWEGUNG DER KOPFSTÜTZE (STANDARD-KOPFSTÜTZE)

Alle Kopfstützen sind: austauschbar, neigbar, höhenverstellbar und abnehmbar.

AUSWAHL AN ZUSÄTZLICHEN KOPFSTÜTZEN ERHÄLTLICH

OKZIPITALE KOPFSTÜTZE ENGANLIEGEND
Code ACS1 - Erwachsener
Code ACS1P - Kind

KOPFSTÜTZE ERGONOMISCH „X"-FORM
Code ACS3 - Erwachsener
Code ACS3P - Kind

NACKEN- KOPFSTÜTZE ENGANLIEGEND
Code ACS2 - Erwachsener
Code ACS2P - Kind

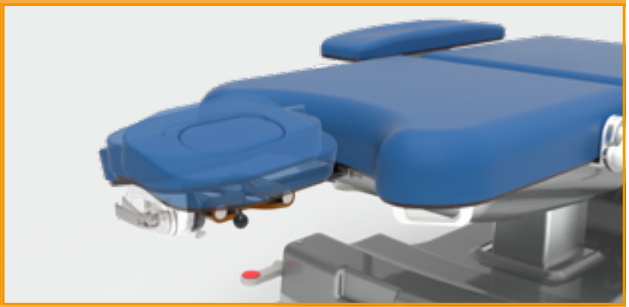

KOPFABSCHNITT MIT NACKEN-LOCH
KopfstützencodeACS4/1: 3D-Kinematik; beidseitige Anpassung +/- 15 °; Längsdrehung 180°; Höhenverstellung und Halsloch mit herausnehmbarem Einsatz.

ART DER RÜCKENLEHNE

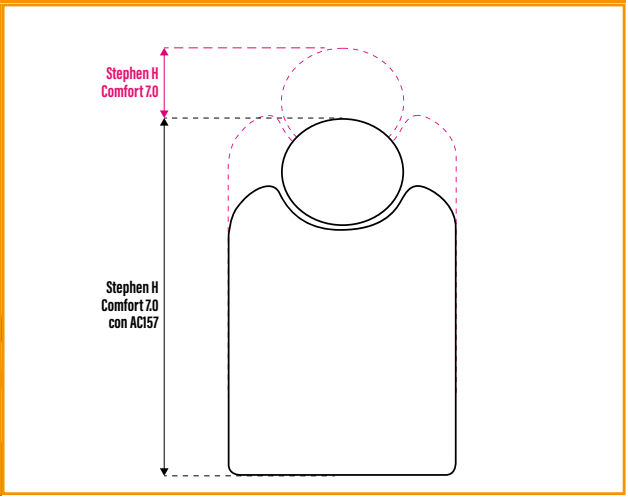

Empfohlenes Zubehör

AC4P

Schwenkbarer und höhenverstellbarer Infusionsständer aus Edelstahl. Erhältlich mit 2 und 4 Haken.

AC14P

Edelstahlkorb auf drehbarer und höhenverstellbarer Halterung, positioniert auf der Zubehörstange. Abmessungen 250x120x60h mm (auf Anfrage anpassbar).

AC56/1

Tragegriffe aus PVC.

AC83

ABS-Abdeckung für Basis.

AC11/C

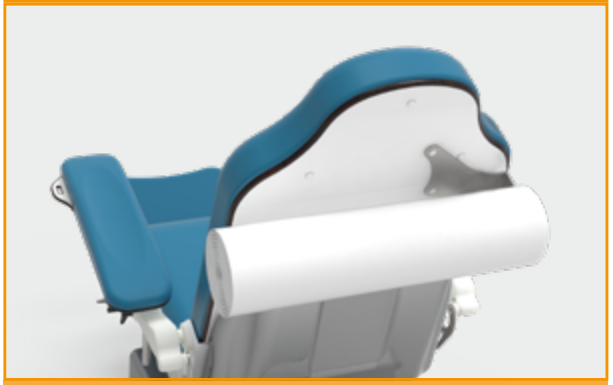

Rollenhalter für Stephen H Comfort Geeignet für Rollen bis 600 mm Ø 140 mm.

AC87

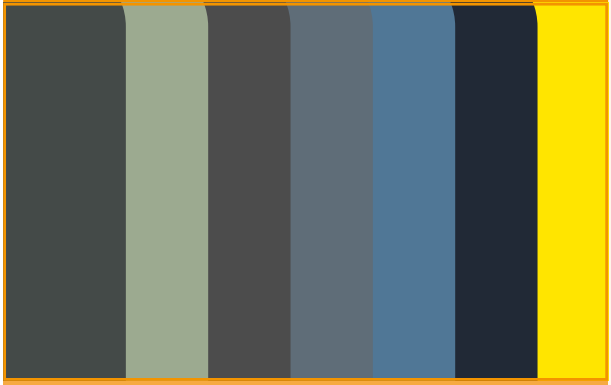

Silikonbeschichtung. Informationen zur Verfügbarkeit finden Sie auf dem Farbblatt.

Tabelle Abmessungen

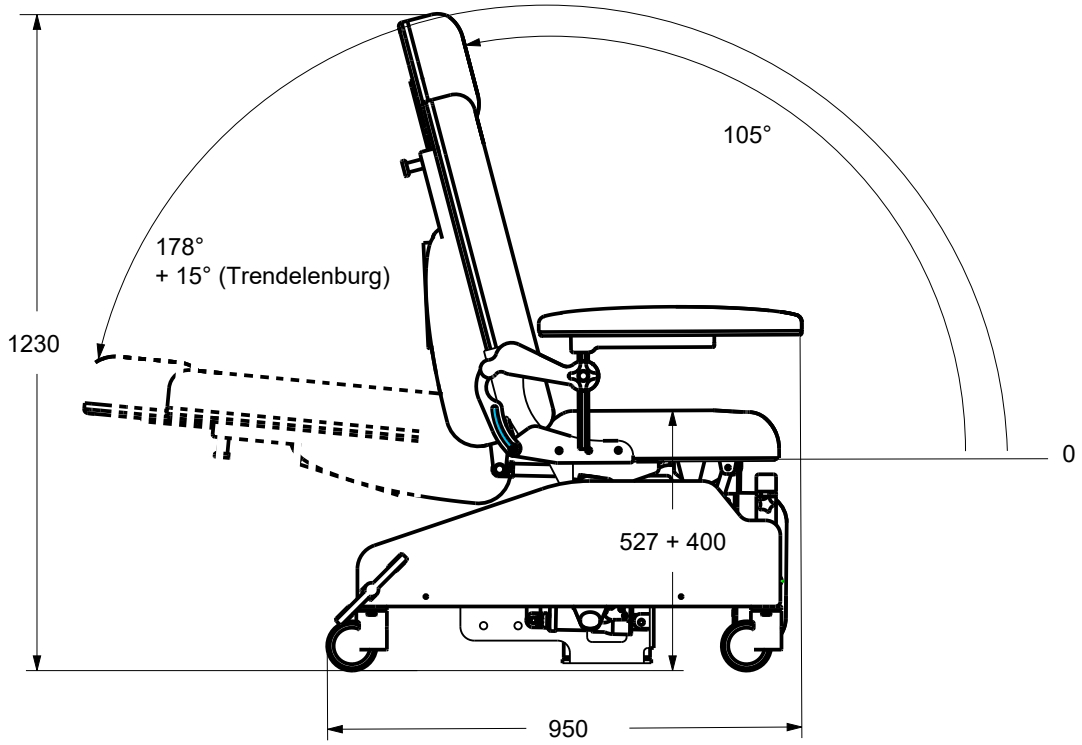

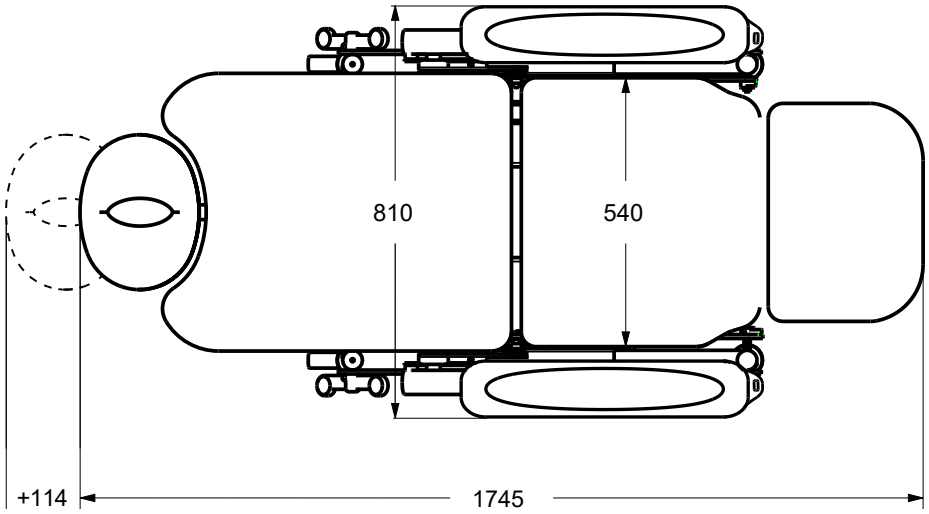

Die in den Abmessungen angegebenen Maße sind nur Richtwerte und können Abweichungen unterliegen.

Datenblatt

Code CND	**Z129008**
Fortlaufende Zahl / R	**309820/R**
Code des Produkts	**GB0004.SP-7** Stahl lackiert
Verwendungszweck	Multifunktionaler Sessel
Hersteller	GARDHEN BILANCE SRL
Gesamtgewicht	70 kg
Räder	Nr. 4 rostfreie drehbare von 100 mm mit Bremssystem
Stromversorgung	100 - 240 Vac 50/60 Hz
elektrische Motoren	Niederspannung (24 V)
Absorption max	4A
Isolierung	IP44
Maximale Traglast	200 kg
Sichere Arbeitslast	235 kg

HAUPTKABEL

Typ F - Schuko

Typ L - 16A

Typ I - Australien

Typ B - Canada und USA

Type G - UK Stecker

Informationen zu Zertifizierungen finden Sie im Abschnitt „Zertifizierungen und Qualitätssystem".

Die in diesem Blatt reproduzierten Bilder sind rein indikativ und die Maßwerte sind nominell. Der Hersteller behält sich das Recht vor, Änderungen an den Projekten ohne Vorankündigung vorzunehmen. Informationen zur Identifizierung der Standardausrüstung und zur Auswahl zusätzlicher Komponenten finden Sie im Zubehörkatalog und / oder in den kommerziellen Angeboten. Bei widersprüchlichen Daten ist der Inhalt der kommerziellen Angebote maßgebend.

Abt. DE_72 bez. 31/03/2022