Stephen H Comfort 6.0

Multifunktionaler Sessel

SESSEL

Häufige Verwendung

- Multifunktional
- Infusionstherapie
- Day Hospital
- Blutspende
- Entnahmen
- Notaufnahme
- Dialyse
- Transport der Patienten
- Dermatologie

gardhen bilance

Vorteile

- Kippsicherer Rahmen, der Stabilität unter allen Betriebsbedingungen gewährleistet.
- Niederspannungs-Elektromotoren.
- Ein spezieller Einstellmechanismus ermöglicht es Ihnen, das Beinteil des Stuhls einzustellen, indem Sie es um 90° in Bezug auf den Sitz kippen. Diese Position ermöglicht eine einfache Anpassung auch für Patienten mit Mobilitätsproblemen.
- Der Sessel bietet Platz für vielfältiges Zubehör, das Funktionalität und Komfort umsetzt (siehe Zubehörkatalog).
- Die Beschichtung ohne Nähte oder Zwischenräume ermöglicht eine vollständige Desinfektion mit gängigen medizinischen Operationshilfsmitteln und Reinigungsmitteln, die zur Reduzierung von Kreuzinfektionen dienen.
- Die Liegefläche besteht aus weichen Schaumstoffpolstern (Sitz- und Beinteil sind integriert), wodurch eine hervorragende anatomische Haltung mit vorbeugender Wirkung gegen Druckstellen gewährleistet ist.
- Beschichtung: mit antibakteriellen Eigenschaften, feuerfest Klasse 1IM, antimykotisch, ökologisch, latexfrei, phthalatfrei und beständig gegen: Alkohol, Wasserstoffperoxid, Natriumhypochlorit max 5%, zahlreiche andere gebräuchliche Desinfektionsmittel, Flüssigkeiten und physiologische Substanzen.
- Zentralisiertes Bremssystem, nützlich, um weitere Stabilität des Geräts zu gewährleisten.
- Maximale Traglast 200 kg

Standard Ausstattung

- Stahlrahmen, lackiert mit antibakteriellem, duroplastischem Pulver in einer breiten Farbpalette.
- Fläche in 3 Abschnitte unterteilt: Rückenlehne, Sitzfläche und Beine.
- Variable Höheneinstellung.
- Die Rückenlehne und die Beinteile können unabhängig und gleichzeitig mittels zweier spezieller Motoren eingestellt werden - Ausstattungscode AC12.
- Beinabschnitt: 90° zum Sitz - Ausstattungscode AC63.
- Die Armlehnen sind gepolstert und mit weichem Stoff bezogen. Dank einer speziellen Klemme sind sie: integral und synchron zur Bewegung der Rückenlehne, schwenkbar, höhenverstellbar, abnehmbar, neigbar, nach oben / unten neigbar - Ausstattungscode AC30 / C1.
- Polsterung aus Öko-Leder der Klasse 1IM, Material, das mit gängigen Reinigungsmitteln und medizinischen chirurgischen Hilfsmitteln desinfiziert werden kann, mit antibakteriellen, antimykotischen und fleckenabweisenden Eigenschaften. Farbanpassung auf Anfrage - Ausstattungscode AC87/1.
- Nr. 4 langlebige, antistatische, rostfreie drehbare Räder ø 100 mm.
- Zentralisiertes Bremssystem, nützlich, um weitere Stabilität des Geräts zu gewährleisten . Ausstattungscode AC7P1G.
- In den Stuhl integrierte drehbare Fußstütze mit automatischem Bremssystem - Ausstattungscode AC153.
- Alle Bewegungen des Stuhls werden durch ein umlaufendes Drucktastenfeld gesteuert, das mit einem 3,5 m langen Spiralkabel ausgestattet ist. Das Drucktastenfeld ist einfach zu bedienen, da es mit großen Piktogrammen im Relief versehen ist und auch für sehbehinderte Patienten geeignet ist. Das Tastenfeld ist mit 10 Tasten mit 2 Speichern ausgestattet.
  Zur Sicherheit der Patienten wird die Drucktastentafel mit einem Schlüssel zum Sperren der Bedienelemente geliefert, Code AC34P. IP66-Isolierung.
- Schiebegriff an der Rückenlehne - Ausstattungscode AC56 / C.
- Gehäuse vorne an den Armlehnen für Tastenfeld - Ausstattungscode AC25P.
- Kissen aus weichem Schaumstoff.
- ABS-Abdeckung für für die Basis - Ausstattungscode AC83.
- ABS-Abdeckung für Rückenlehne - Ausstattungscode AC86C.

10-TASTEN-DRUCKTASTENFELD: MIT 2 SPEICHERN

Sie möchten die Farbe der Polsterung oder des Rahmens verändern?
Scannen oder klicken Sie auf den QR-Code und finden Sie heraus, wie Sie das Gerät anhand unserer Farbkarte personalisieren können.

Bewegung der Armlehnen

ABB. 1/2 - BEWEGUNG INTEGRAL MIT DER RÜCKENLEHNE

ABB. 5 - ABNEHMBAR

ABB. 6 - KIPPBAR
EINFACHER EINSTIEG

ABB. 3 - DREHBAR

ABB. 4 - HÖHENVERSTELLUNG

ABB. 7 - NEIGBAR

Bewegungen

KLINOSTATISCH

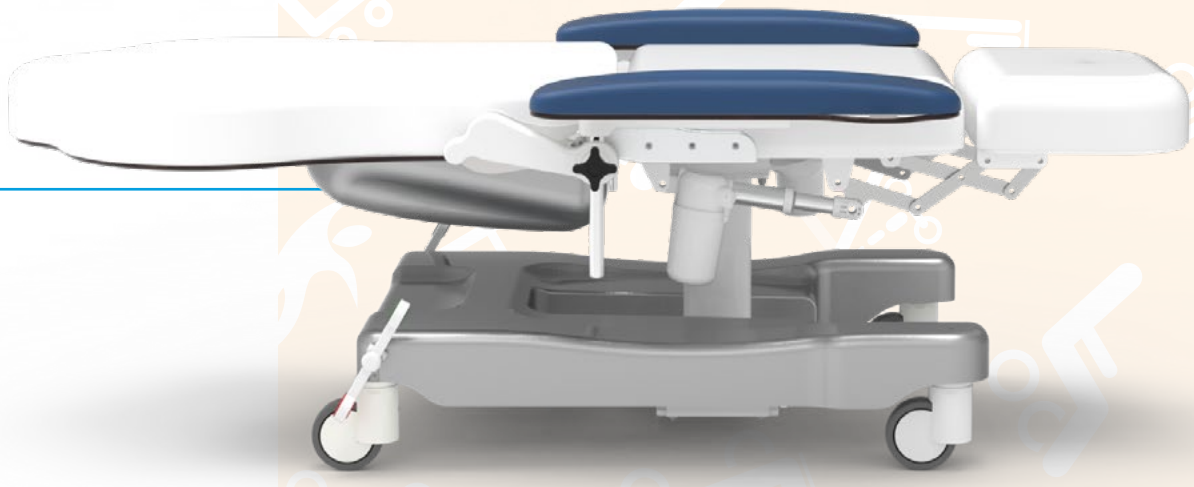

LIEGE

Tabelle Abmessungen

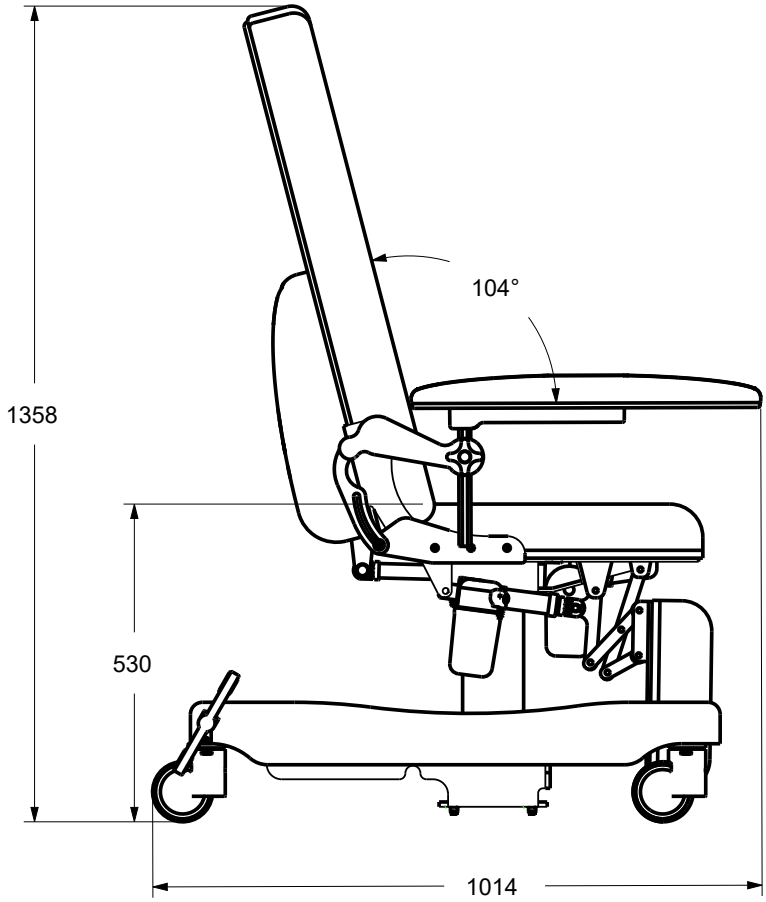

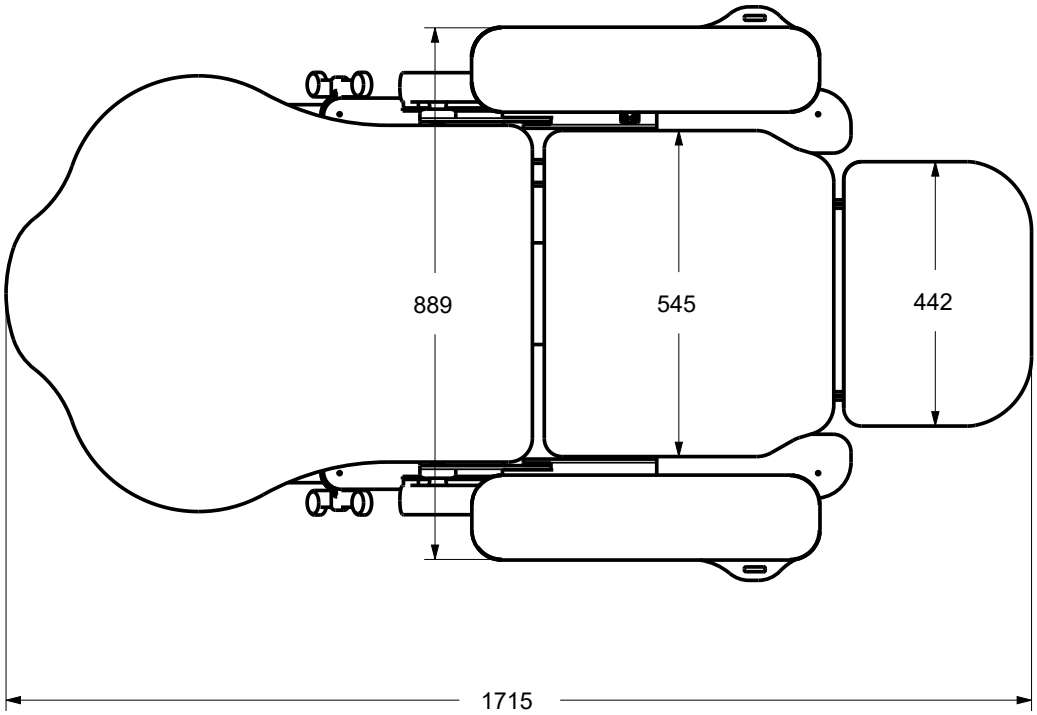

Datenblatt

Code CND	**Z129008**
Fortlaufende Zahl / R	**309820/R**
Code des Produkts	**GB0004.SP-6** Stahl lackiert
Verwendungszweck	Multifunktionaler Sessel
Hersteller	GARDHEN BILANCE SRL
Gesamtgewicht	70 kg
Räder	Nr. 4 rostfreie drehbare von 100 mm mit Bremssystem
Stromversorgung	100 - 240 Vac 50/60 Hz
elektrische Motoren	Niederspannung (24 V)
Absorption max	4A
Isolierung	IP44
Maximale Traglast	200 kg
Sichere Arbeitslast	235 kg
Winkel der Rückenlehne	76°
Winkel Beine	90°

HAUPTKABEL

Typ F - Schuko

Typ L - 16A

Typ I - Australien

Typ B - Canada und USA

Type G - UK Stecker

Die in diesem Blatt reproduzierten Bilder sind rein indikativ und die Maßwerte sind nominell. Der Hersteller behält sich das Recht vor, Änderungen an den Projekten ohne Vorankündigung vorzunehmen. Informationen zur Identifizierung der Standardausrüstung und zur Auswahl zusätzlicher Komponenten finden Sie im Zubehörkatalog und / oder in den kommerziellen Angeboten. Bei widersprüchlichen Daten ist der Inhalt der kommerziellen Angebote maßgebend.