Stephen H Anatomical

Poltrona polifunzionale

POLTRONE

Uso Frequente

- Chemioterapia
- Terapia infusionale
- Day Hospital
- Donazione sangue
- Prelievi
- Pronto soccorso
- Dialisi
- Trasporto pazienti
- Dermatologia
- Cosmetica
- Polifunzionali

Elevato COMFORT

Terapia ospedaliera e ambulatoriale

gardhen bilance

www.gardhenbilance.it

Dotazioni di serie

Cuscini completamente removibili per facilitare le attività di sanificazione del dispositivo.

Supporto per la pulsantiera posto bilateralmente sui braccioli. codice dotazione AC25P

Dotazioni di serie

Braccioli ergonomici a regolazione multipla

Solidali allo Schienale

Girevoli

Inclinabili

Ribaltabili

Movimentazioni

Sezioni schienale e gambale sincronizzate

Le movimentazioni delle sezioni schienale e gambale sincronizzate sono comandate grazie ai tasti dedicati presenti sulla pulsantiera.

Attivazione tramite
Pulsantiera

Movimentazione sincronizzata
delle sezioni schienale e gambale

Movimentazioni

Trendelenburg

La posizione di Trendelenburg è ottenibile al tasto dedicato presente sulla pulsantiera.

Attivazione tramite

Pulsantiera

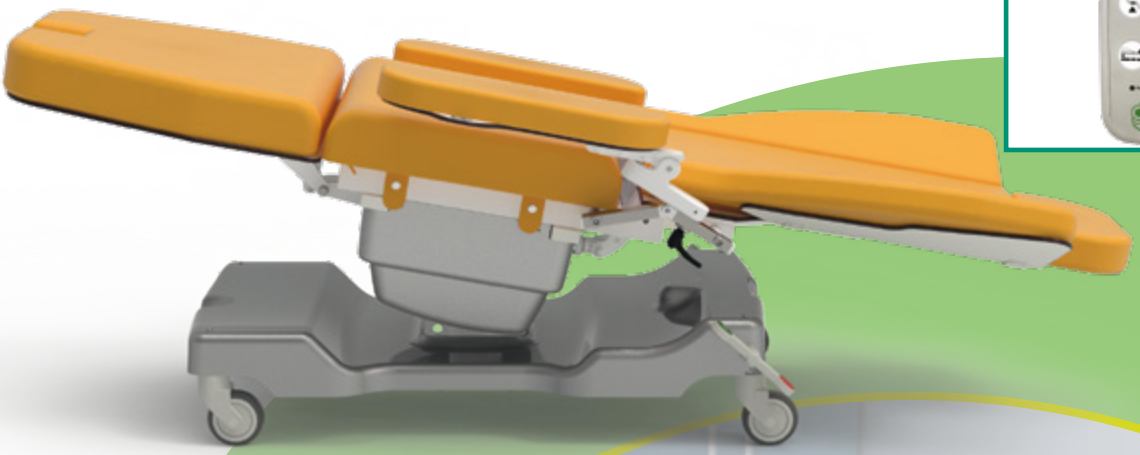

Recliner

Altro esempio di movimentazione

Altre caratteristiche del dispositivo medico

- Telaio in acciaio verniciato a polveri termoindurenti.
- Piano suddiviso in 4 sezioni: poggiatesta, schienale, seduta e gambe.
- Movimentazione simultanea delle sezioni schienale e gambe tramite 1 motore.
- Posizione di trendelenburg (in alternativa shock position).
- Poggiatesta solidale allo schienale.
- Braccioli solidali al movimento dello schienale, con funzione di rotazione, inclinabili up/down, ribaltabili a 90°; (consultare catalogo componenti opzionali per altra tipologia di braccioli).
- Nr. 4 ruote durevoli, antistatiche, inossidabili, girevoli Ø 100mm.
- Freno simultaneo ruote posteriori in acciaio zincato - Codice dotazione AC7P1G.
- Tutte le movimentazioni della poltrona sono comandate tramite pulsantiera perimetrale dotata di cavo spiralato da 3,5 m. La pulsantiera è di facile utilizzo poiché realizzata con grandi pittogrammi a rilievo e risulta adatta anche per pazienti ipovedenti. La pulsantiera è dotata di 10 tasti con 2 memorie.
  Per la sicurezza dei pazienti la pulsantiera è fornita di chiave per inibizione dei comandi - Codice dotazione AC34P. Isolamento IP66.
- Supporto pulsantiera bilaterale - Codice dotazione AC25P.
- Cover in ABS per base - Codice dotazione AC83.
- Cover in ABS per seduta - Codice dotazione AC84.
- Cuscini soft foam indipendenti facilmente asportabili.
- Rivestimento similpelle ignifugo UNI 9175/87 e 9175FA-1/94 classe 1IM - Codice dotazione AC87/1.

Vuoi implementare il dispositivo?
Inquadra il QR code e scopri tutti i componenti opzionali disponibili consultando il catalogo.

Vuoi modificare il colore del telaio?
Inquadra o clicca il QR code e scopri come personalizzare il dispositivo consultando la nostra scheda colori*.

Vuoi modificare il colore del rivestimento?
Inquadra o clicca i QR code e scopri come personalizzare il dispositivo consultando le nostre schede colori*.

Similpelle **Siliconico**

*Qualora non venisse espressa alcuna preferenza il dispositivo sarà fornito con il colore disponibile.

Scheda tecnica

Codice CND/EMDN	**V08020101**
GMDN Code	**38447**
N. progressivo/R	**2232817/R**
UDI-DI di Base	**805771740POLPE**
Codice Prodotto	**GB0001.SP** Acciaio verniciato **GB0001.SS** Acciaio inox
Destinazione d'uso	Poltrona polifunzionale
Produttore	GARDHEN BILANCE SRL
Peso totale	70 kg
Ruote	Nr. 4 inossidabili girevoli da 100 mm con sistema frenante
Alimentazione	100 - 240 Vac 50/60 Hz
Motori elettrici	Bassa tensione (24 V)
Assorbimento max	4A
Isolamento	IP44
Portata Massima	200 kg
Carico di Lavoro Sicuro	235 kg

Tipologia cavo di alimentazione

Type F - Schuko

Type L - 16A

Tabella dimensioni

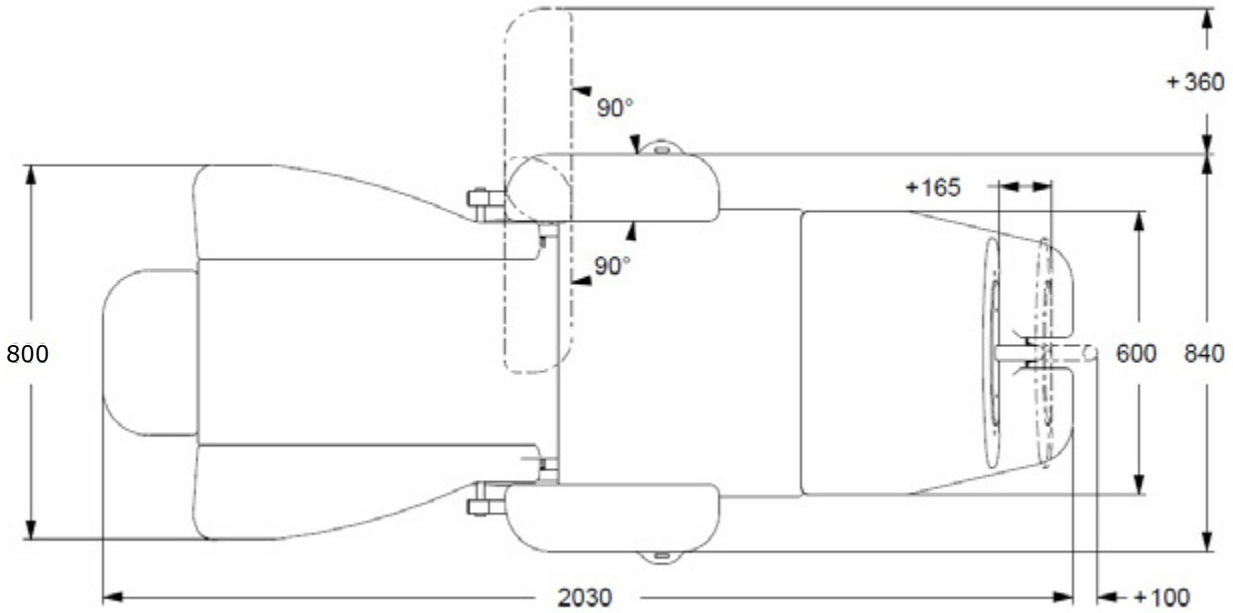

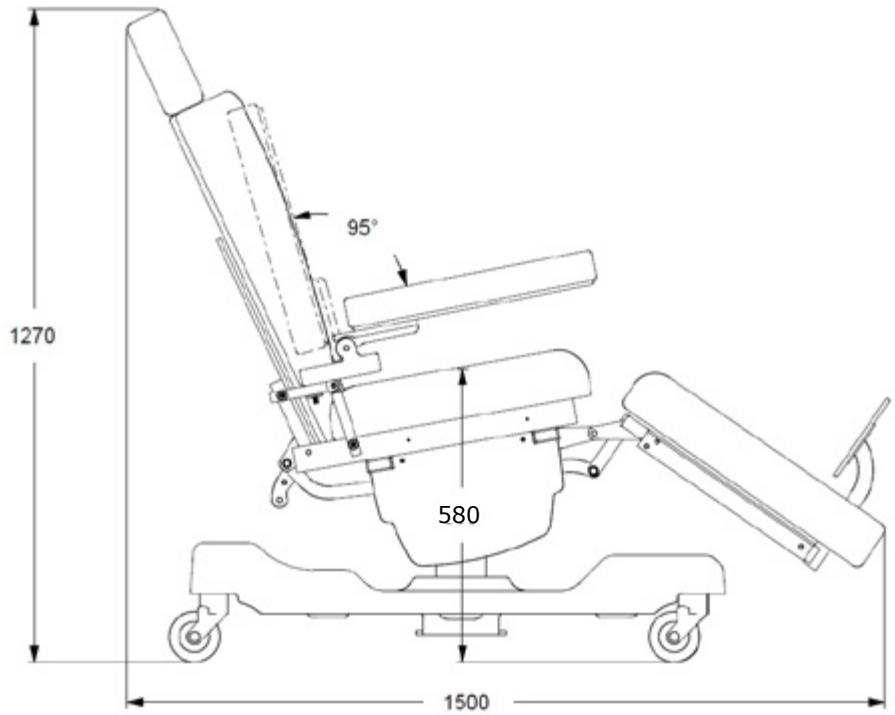

www.gardhenbilance.it

Gardhen Bilance S.r.l.
Via G. Luraghi c/o Consorzio Il Sole - lotto S -
80038 Pomigliano d'Arco (NA) - Italy
Tel. +39.081.8692160 pbx - Fax +39.081.8692460
E-mail: info@gardhenbilance.it
PEC: gardhenbilance@pec.it

Le immagini riprodotte in questa scheda sono puramente indicative e i valori dimensionali sono nominali. È facoltà del produttore apportare ai progetti modifiche senza alcun preavviso. Per l'identificazione delle dotazioni di serie e per la scelta di eventuali ulteriori componenti riferirsi al catalogo componenti opzionali e/o alle proposte commerciali. In caso di dati discordanti fa fede il contenuto delle proposte commerciali
Dep. 66 rev. 22/04/2024