Daniel

Letto con sistema di pesatura integrato

LETTI BILANCIA

Uso Frequente

- Dialisi
- Degenza
- Semi Intensiva

CON PIANO IN HPL E SEMI SPONDE

DESIGN & TECNOLOGIA

italiana nel mondo

MADE IN ITALY

gardhen bilance

www.gardhenbilance.it

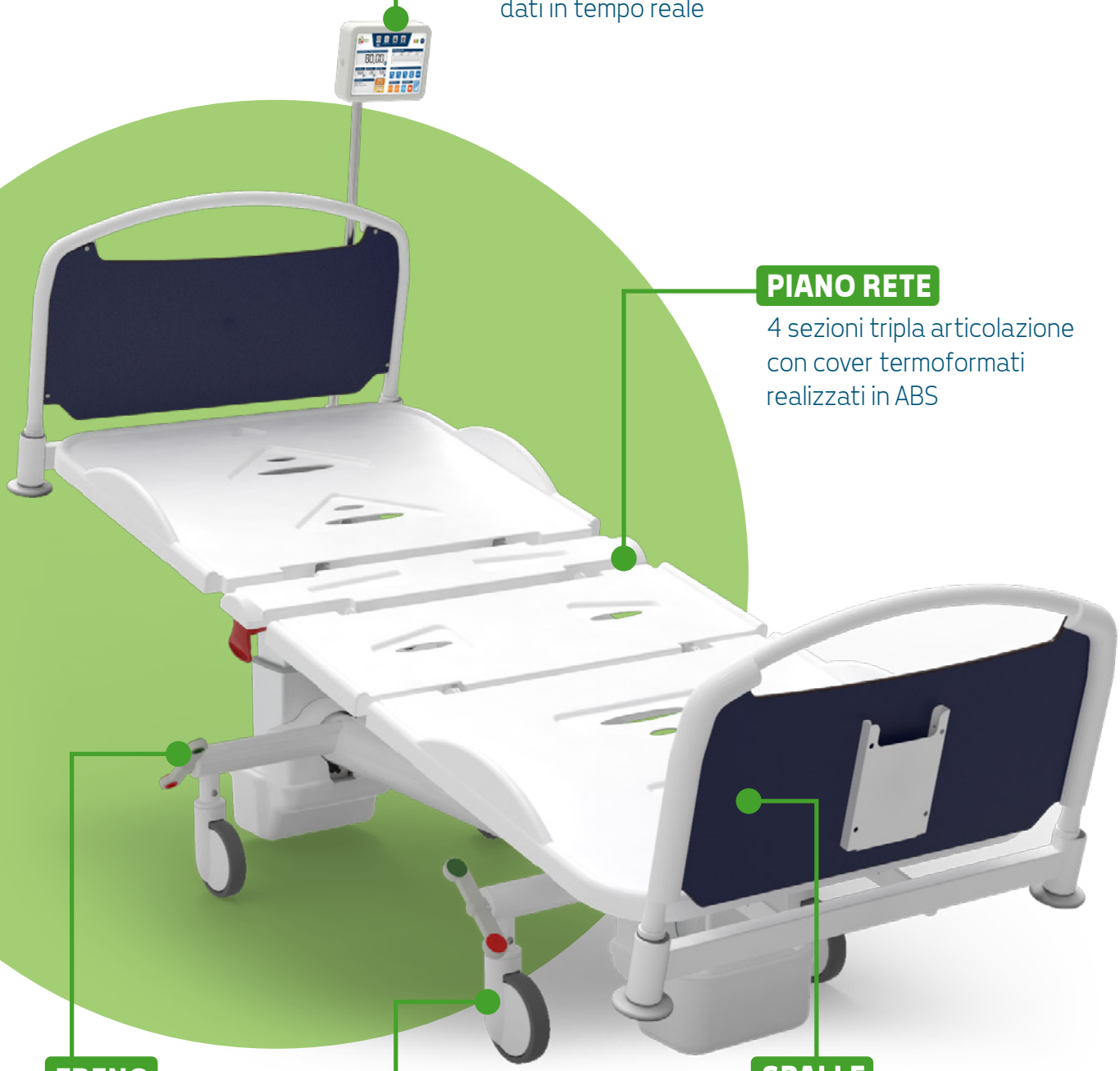

GB TOUCH
display bilancia per il monitoraggio di tutti i dati in tempo reale

PIANO RETE
4 sezioni tripla articolazione con cover termoformati realizzati in ABS

FRENO
su due assi con sistema direzionale attivabile mediante leve anteroposteriori.

RUOTE
con diametro da 150 mm, ottimali per il trasporto con paziente a bordo.

SPALLE
Asportabili realizzate in tecnopolimero con pannello in HPL.

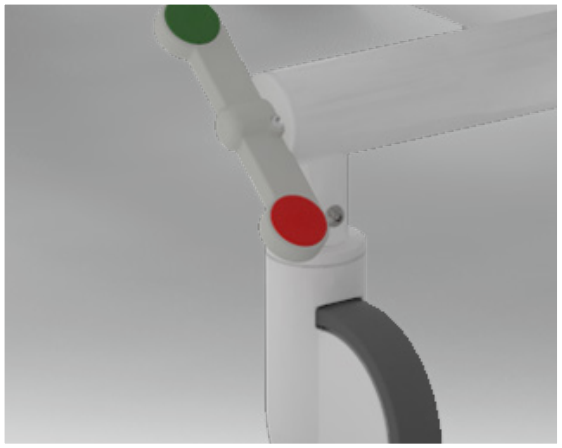

Sistema frenante

Sistema frenante su due assi con sistema direzionale. L'azionamento avviene tramite pedali bilaterali anteroposteriori (codice dotazione AC7L1G).

Pulsantiera

Pulsantiera perimetrale a 10 tasti per la gestione delle movimentazioni dotata di cavo spiralato da 3,5 m.

Sblocco rapido dello schienale

Per favorire la manovra RCP in caso di emergenza (codice dotazione AC8L).

Spalle

Spalle realizzate in tecnopolimero con pannelli centrali in HPL, disponibili nella colorazione blu (vedi foto) o bianco.

Consolle di Comando - GB Touch

Il dispositivo è dotato di Display Touch Screen HD 10,1" con angolo visuale di 160° (codice dotazione AC167) utile a gestire tutte le **movimentazioni del dispositivo**. Il GB Touch garantisce una perfetta visibilità in tutte le condizioni di luce, grazie alle sue dimensioni e alle caratteristiche tecniche del display touch.

MOVIMENTAZIONI E FUNZIONI

Movimentazioni sezioni:

- Sezione Schienale
- Sezione Femorale
- Allungaletto (opzionale)
- Trendelenburg e Trendelenburg inverso
- Sezioni Schienale/Femorale simultanee
- Altezza Variabile
- Tilt laterale (opzionale)
- Verticalizzazione (opzionale)

Funzioni di memoria:

- CPR
- Trendelenburg
- Posizione Visita
- Posizione Cardiologica
- Posizione Ingresso/Uscita

Sistema frenante:

- Blocco freno motorizzato (opzionale)
- Sblocco freno motorizzato (opzionale)
- Direzionale (opzionale)

Pulsantiera di Comando

È possibile utilizzare la pulsantiera per la gestione delle movimentazioni. La pulsantiera è collegata al dispositivo mediante filo spiralato allungabile da 3,5 m, è intuitiva e pratica da utilizzare poiché dotata di pittogrammi serigrafati a rilievo che identificano ogni singolo movimento da poter attivare.

MOVIMENTAZIONI E FUNZIONI

Movimentazioni sezioni:

- Sezione Schienale
- Sezione Femorale
- Sezioni Schienale/Femorale simultanee
- Altezza Variabile
- Trendelenburg e Trendelenburg inverso

Movimentazioni

Trendelenburg e Trendelenburg Inverso

Le regolazioni di Trendelenburg e Trendelenburg Inverso sono comandate tramite:

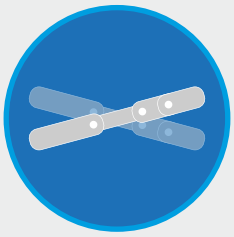

GB Touch

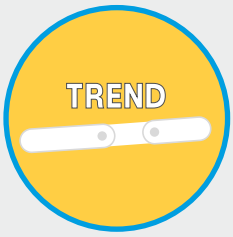

GB Touch
(funzione di memoria)

Pulsantiera

Movimentazioni

Altezza Variabile

Il letto è regolabile in altezza tramite due colonne telescopiche motorizzate a sezione rettangolare che permettono di regolare l'altezza del piano fino a + 400 mm di escursione.

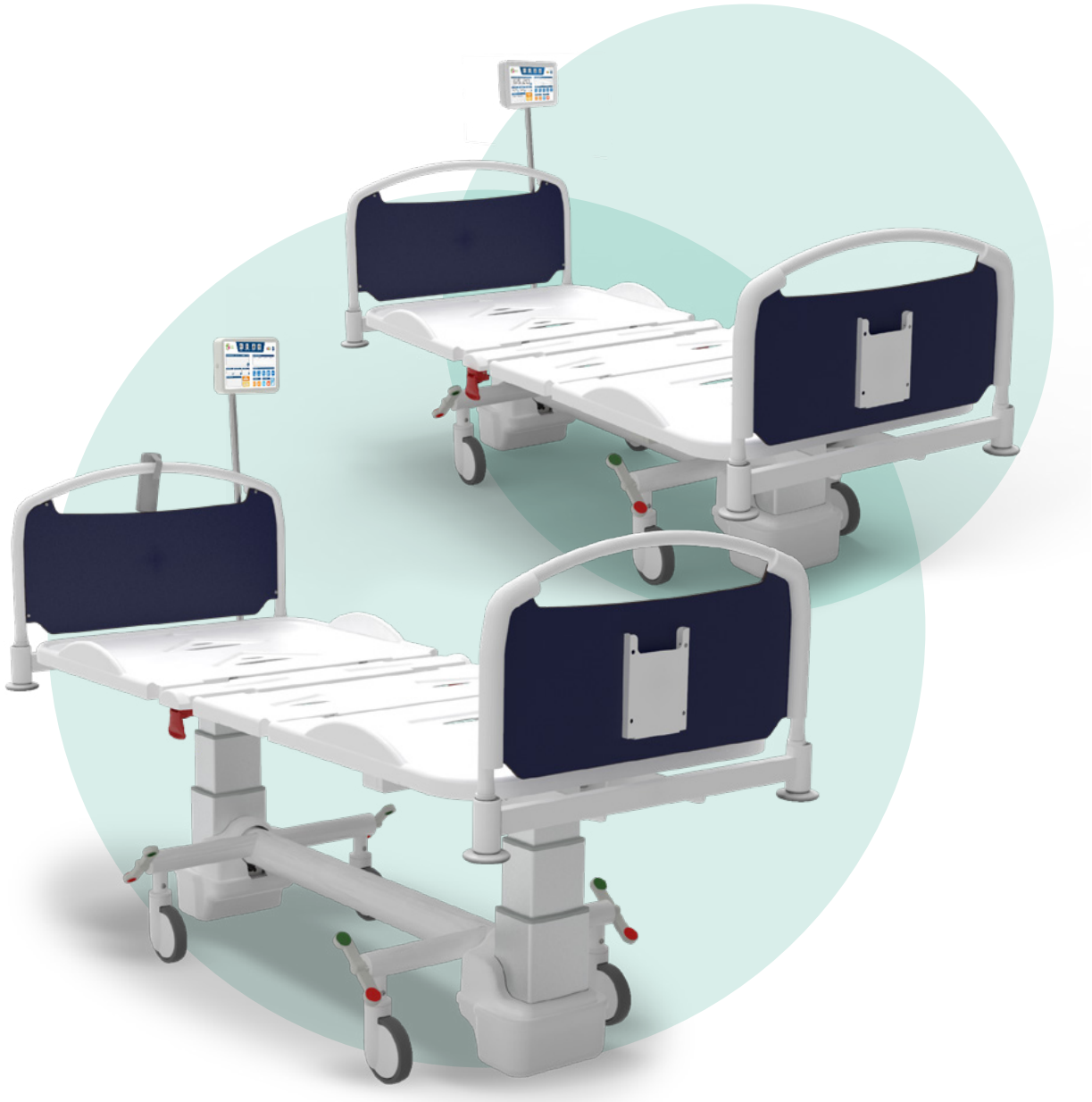

La regolazione dell'altezza variabile è comandata tramite:

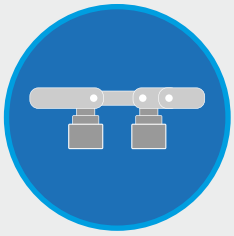

GB Touch

Pulsantiera

Movimentazioni

Seduta/Poltrona Cardiologica

Il letto assume la posizione "Seduta/Poltrona Cardiologica" eseguendo la rototraslazione automatica della sezione schienale (codice dotazione AC62).

La posizione Seduta/Poltrona Cardiologica è ottenibile tramite:

GB Touch
(funzione di memoria)

Movimentazioni

Posizione CPR

Il letto assume la posizione CPR tale posizione è possibile ottenerla sia manualmente mediante le apposite leve bilaterali (codice dotazione AC8L), che elettricamente mediante l'utilizzo dei comandi elettrici. Tale funzione è immediatamente accessibile dall'operatore sanitario per poter ottenere la posizione di emergenza ed avviare le attività di rianimazione cardiopolmonare.

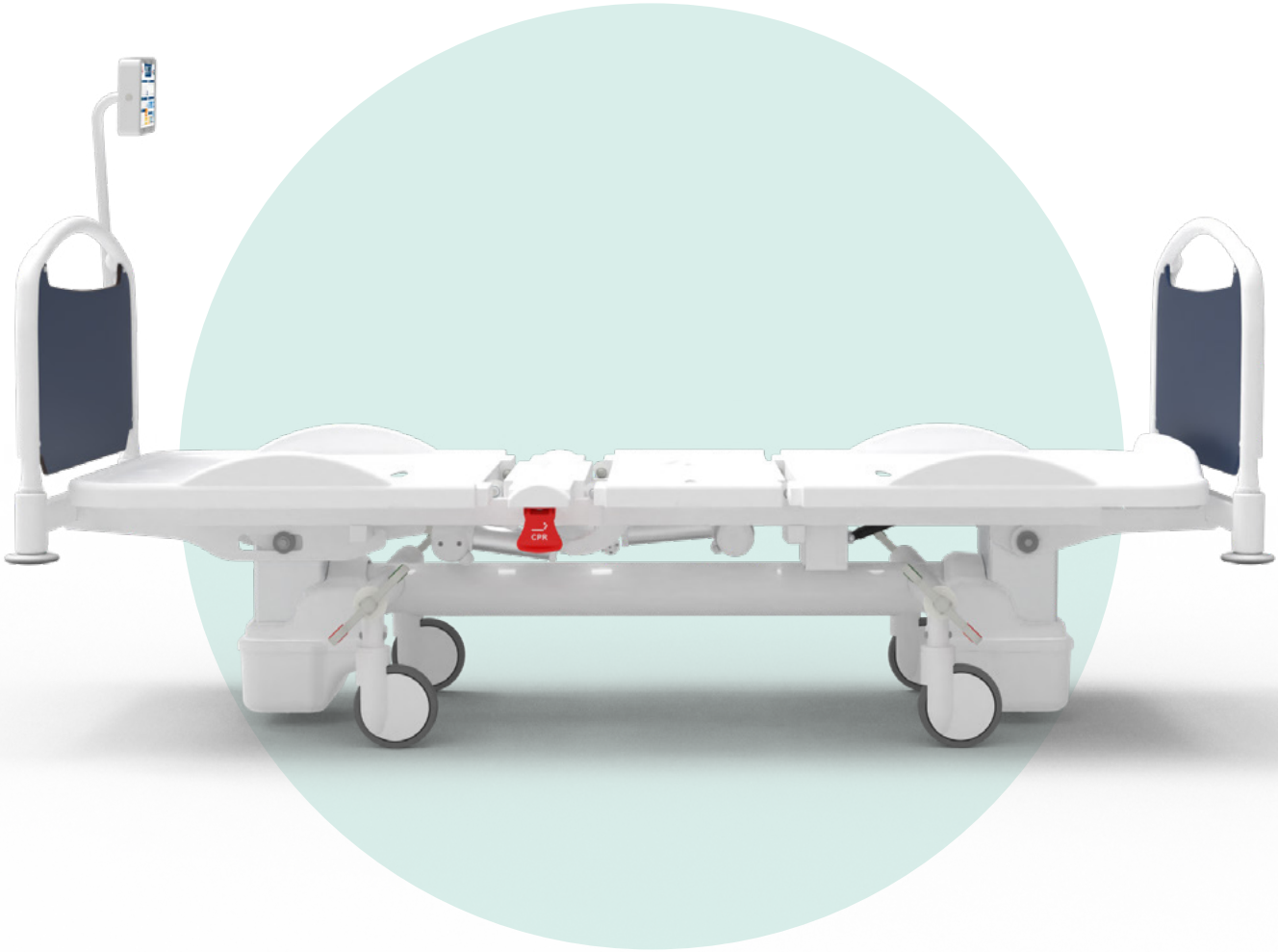

La posizione CPR è ottenibile tramite:

GB Touch
(funzione di memoria)

Leva bilaterale
(attivazione manuale)

GB Touch

Display Bilancia e Consolle di Comando/Gestione

Il dispositivo è dotato di Display Touch Screen HD 10,1" con angolo visuale di 160° utile a gestire il **sistema di pesatura integrato** e tutte le **movimentazioni** del dispositivo.

Display Bilancia dotato di interfaccia grafica per la gestione del sistema di pesatura.

Inoltre il display è stato progettato per essere solidale alla struttura/telaio del letto ed essere sempre visibile nelle molteplici modalità di utilizzo.

Caratteristiche del GB Touch

- Accensione tramite Tasto Soft Touch.
- Gestione delle movimentazioni.
- Alimentazione a bassa tensione.
- Box indicatore in materiale plastico con isolamento IP65.
- Indicatore stato della batteria.
- Controllo illuminazione display.
- Screen saver.
- Modalità notturna.
- Funzioni Smart.
- Settaggio manutenzione programmata.
- Impostazione lingue: italiano - inglese - francese - spagnolo - tedesco.
- Protezione digitale contro gli accessi accidentali o non desiderati.

Caratteristiche e funzionalità del sistema di pesatura

- Lettura peso tramite display touch screen HD 10.1".
- Anagrafica paziente.
- Indicazione postazione paziente.
- Tara: automatica e manuale sempre visibile.
- Indicatore unità di misura: unità di misura selezionabile tra kg e lb.
- Portata 200 kg.
- Visualizzazione automatica doppia scala divisione minima: 50 g fino a 150 kg e 100g da 150 kg fino a 200 kg.
- Convertitore: 24bit, 10.000 divisioni.
- Allarmi calo peso e discesa paziente.
- Registro accessi.
- Controllo parametri da remoto.
- Trasmissione dati automatica alle porte abilitate.
- Su richiesta: Porta Ethernet 10/100 - Modulo combo WI-Fi/Bluetooth - porta USB A per trasmissione dato peso - porta USB B per collegamento stampante esterna - porta RS-232 - porta RS-485.
- Batteria tampone per assicurare autonomia del sistema di pesatura in assenza di corrente (codice dotazione AC17/L).

Per maggiori informazioni del GB Touch
Inquadra o clicca il tasto QR code e scopri tutte le caratteristiche e potenzialità del display.

Dotazione di serie piano in ABS

- Piano rete 4 sezioni tripla articolazione con termoformati in ABS asportabili e lavabili.
- Verniciatura con polveri epossidiche.
- Sezione schienale motorizzato.
- Sezione femorale motorizzato.
- Sezione gambale servo assistita da molle a gas sincrona al movimento della sezione femorale.
- Altezza variabile tramite colonne motorizzate.
- Trendelenburg e Trendelenburg inverso.
- Sblocco rapido dello schienale, per favorire la manovra RCP (codice dotazione AC8L).
- Motori elettrici a bassa tensione del tipo antischiacciamento ed anticesoiamento.
- Box batteria - alimenta l'intero dispositivo in caso di blackout (codice dotazione AC17L).
- **Spalle:**
  - **tecnopolimero con pannello in HPL asportabile** (codice dotazione AC65).
- **In alternativa:**
  - **tecnopolimero con inserto personalizzabile** (codice componente opzionale AC65/2.

  È possibile aggiungere per entrambe le sponde il blocco di sicurezza (codice componente opzionale AC121).
- 4 Paracolpi perimetrali.
- Avvolgicavo (codice dotazione AC50L).
- Nodo equipotenziale.
- Dispositivo frenante su due assi con sistema direzionale e ruote antitraccia di diametro 150 mm. Azionamento tramite pedali bilaterali anteroposteriori (codice dotazione AC7L1G).
- Pulsantiera 10 tasti, le movimentazioni sono comandate tramite pulsantiera perimetrale dotata di cavo spiralato da 3,5 m. La pulsantiera, con grado di isolamento IP66, è di facile utilizzo poiché realizzata con grandi pittogrammi a rilievo e risulta adatta anche per pazienti ipovedenti.
- Per la sicurezza dei pazienti la pulsantiera è fornita di chiave per inibizione dei comandi (codice dotazione AC34L).
- Predisposizione per sponde laterali (codice dotazione AC21/S).
- Display touch screen, collocato sul retro dello schienale (codice dotazione AC167).
- Sistema di pesatura integrato.

Tipologia di spalle disponibili

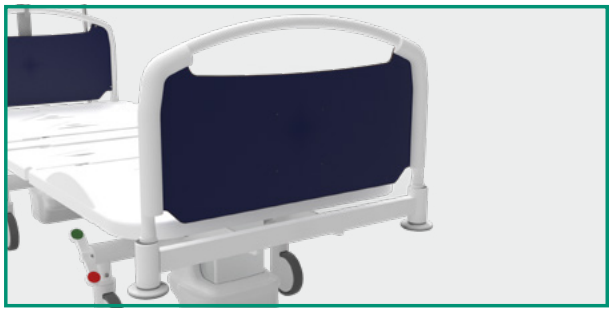

Spalla realizzata in tecnopolimero con pannelli centrali in HPL, disponibili nella colorazione blu (vedi foto) o bianco (codice dotazione AC65).

Spalla realizzata in tecnopolimero, con predisposizione per inserto in vinile adesivo disponibile in diverse varianti (codice componente opzionale AC65/2.

Dotazione di serie piano in HPL

- Piano rete in HPL, 4 sezioni tripla articolazione facilmente lavabile.
- Verniciatura con polveri epossidiche.
- Sezione schienale motorizzato.
- Sezione femorale motorizzato.
- Sezione gambale servo assistita da molle a gas sincrona al movimento della sezione femorale.
- Altezza variabile tramite colonne motorizzate.
- Trendelenburg e Trendelenburg inverso.
- Sblocco rapido dello schienale, per favorire la manovra RCP (codice dotazione AC8L).
- Motori elettrici a bassa tensione del tipo antischiacciamento ed anticesoiamento.
- Box batteria - alimenta l'intero dispositivo in caso di blackout (codice dotazione AC17L).
- Spalle in tecnopolimero con inserto personalizzabile (codice dotazione AC65/2).
- con blocco di sicurezza (codice componente opzionale AC121).
- Predisposizione per coppia sponde laterali a compasso (codice dotazione AC21/S) e per coppia semisponde laterali a scomparsa (codice dotazione AC71/S).
- **Sponde a scomparsa verticale in ABS a due sezioni per lato (semisponde) per il contenimento totale del paziente con sistema di discesa verticale e movimento di abbattimento servoassistito (codice componente opzionale AC71). Indicatori integrati nelle sponde per visualizzare il grado di inclinazione del piano rete.**
- 4 Paracolpi perimetrali.
- Avvolgicavo (codice dotazione AC50L).
- Nodo equipotenziale.
- Dispositivo frenante su due assi con sistema direzionale e ruote antitraccia di diametro 150 mm. Azionamento tramite pedali bilaterali anteroposteriori (codice dotazione AC7L1G).
- Pulsantiera 10 tasti, le movimentazioni sono comandate tramite pulsantiera perimetrale dotata di cavo spiralato da 3,5 m. La pulsantiera, con grado di isolamento IP66, è di facile utilizzo poiché realizzata con grandi pittogrammi a rilievo e risulta adatta anche per pazienti ipovedenti.
- Per la sicurezza dei pazienti la pulsantiera è fornita di chiave per inibizione dei comandi (codice dotazione AC34L).
- Display touch screen, collocato sul retro dello schienale (codice dotazione AC167).
- Sistema di pesatura integrato.

Vuoi modificare il colore del telaio e dell'inserto in vinile?

Inquadra o clicca il QR code e scopri come personalizzare il dispositivo consultando le nostre schede colori*.

*Qualora non venisse espressa alcuna preferenza il dispositivo sarà fornito con il colore disponibile.

Telaio

Vinile

Pannello Supervisor

Il dispositivo medico, su richiesta, può essere dotato di pannello operatore (codice componente opzionale AC68/3), normalmente agganciato ai piedi del letto, per la gestione dei movimenti e delle posizioni memorizzate. Infine il pannello operatore ha la possibilità, all'occorrenza, di inibire poter inibire parzialmente o totalmente i comandi della pulsantiera paziente al fine di prevenire rischi/pericoli per il paziente stesso. Basterà girare l'apposito comando per attivare/disattivare funzione.

MOVIMENTAZIONI E FUNZIONI

Movimentazioni sezioni:
- Azionamento movimentazioni: schienale, femorale, autoconture, altezza variabile, trendelenburg e trendelenburg inverso;

Funzioni di memoria:
- Posizionamento automatico in condizione ottimale per eseguire manovra CPR
- Posizionamento automatico in condizione di Trendelenburg
- Posizionamento automatico in condizione auto-conture (posizione poltrona)

Funzioni di sicurezza:
- Abilitazione e disabilitazione parziale e/o totale della pulsantiera riservata al paziente

Blocco di sicurezza spalla piedi

Il dispositivo medico, può essere dotato di blocco di sicurezza per spalla piedi al fine di evitare lo sfilamento involontario (codice componente opzionale AC121).

Vuoi implementare il dispositivo?
Inquadra il QR code e scopri tutti i componenti opzionali consultando il catalogo componenti opzionali.

Dotazione di serie

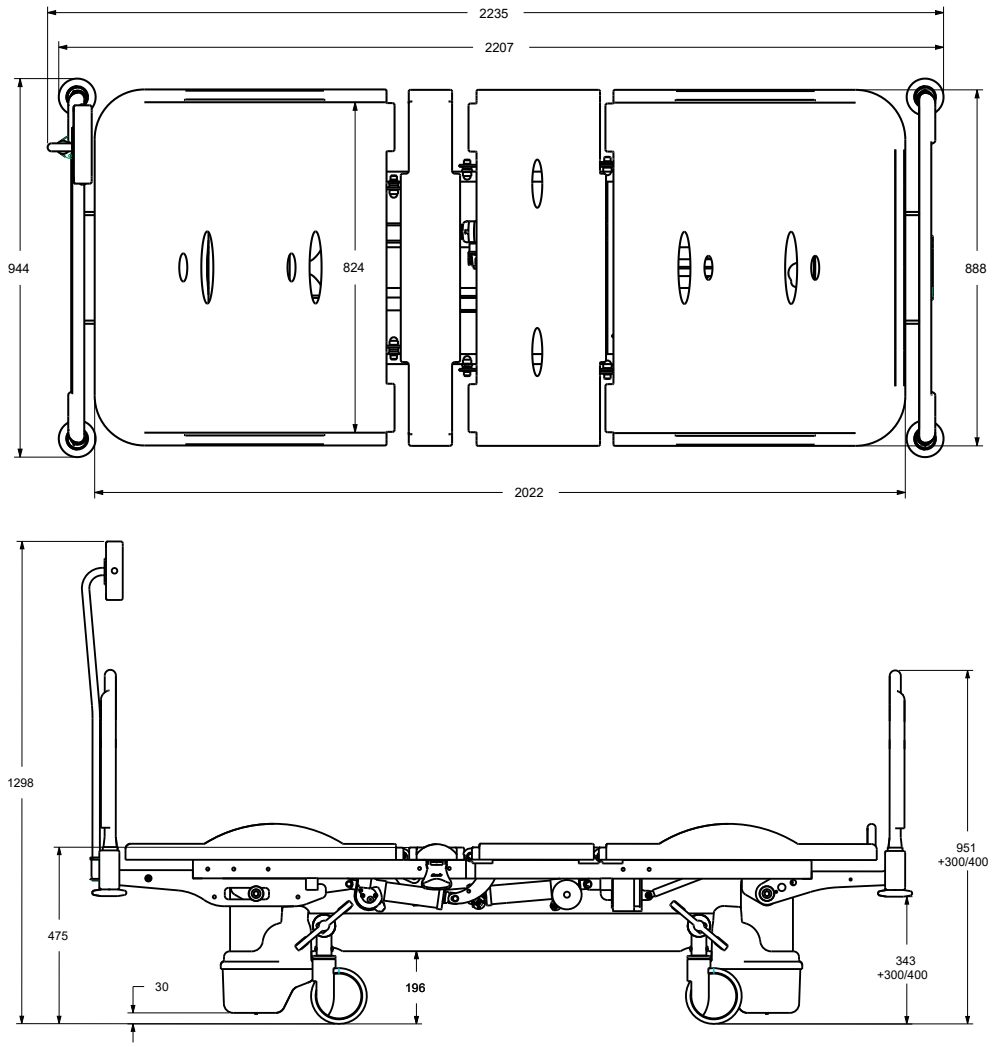

Piano in ABS, spalle AC65 e sponde AC21/1

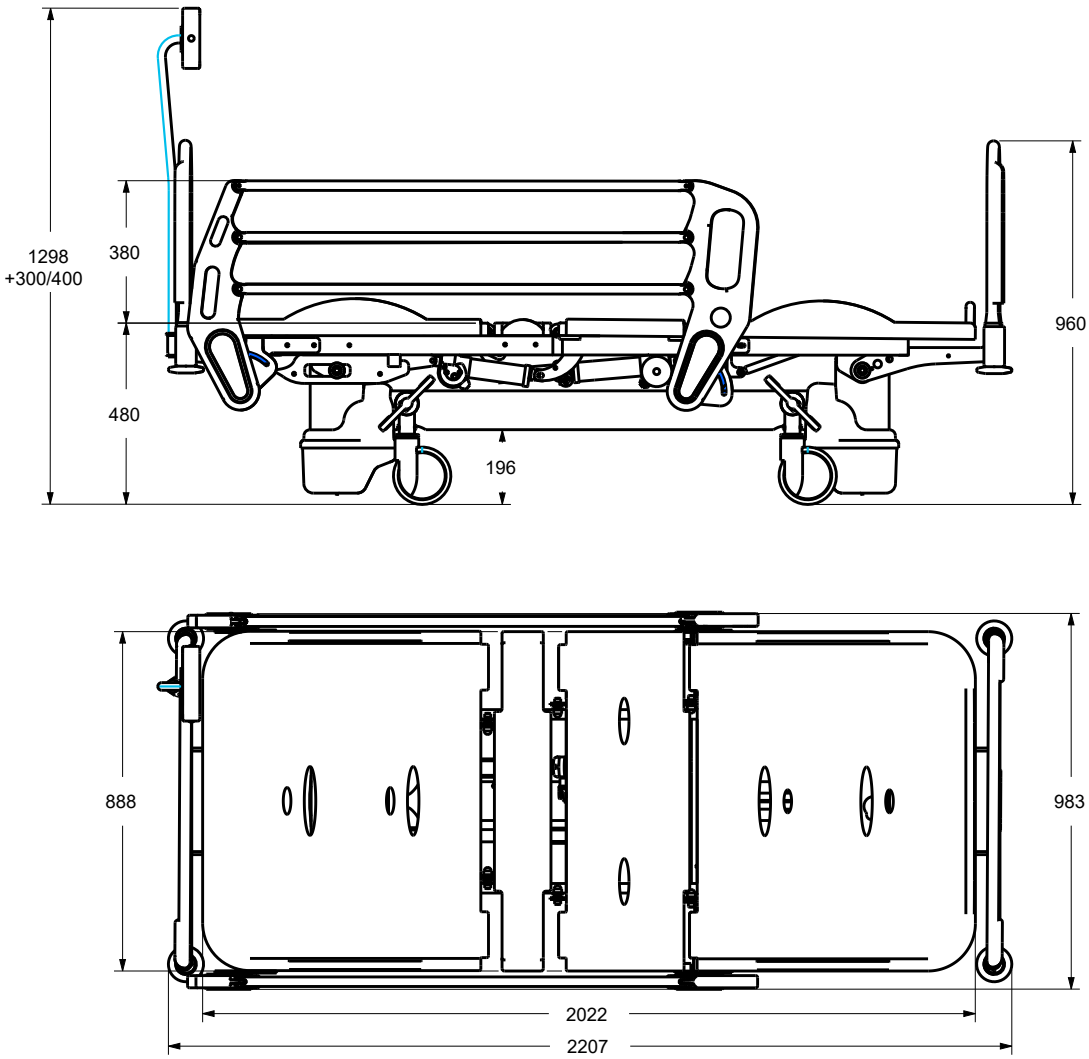

Piano in ABS, spalle AC65/2 e sponde AC21/1

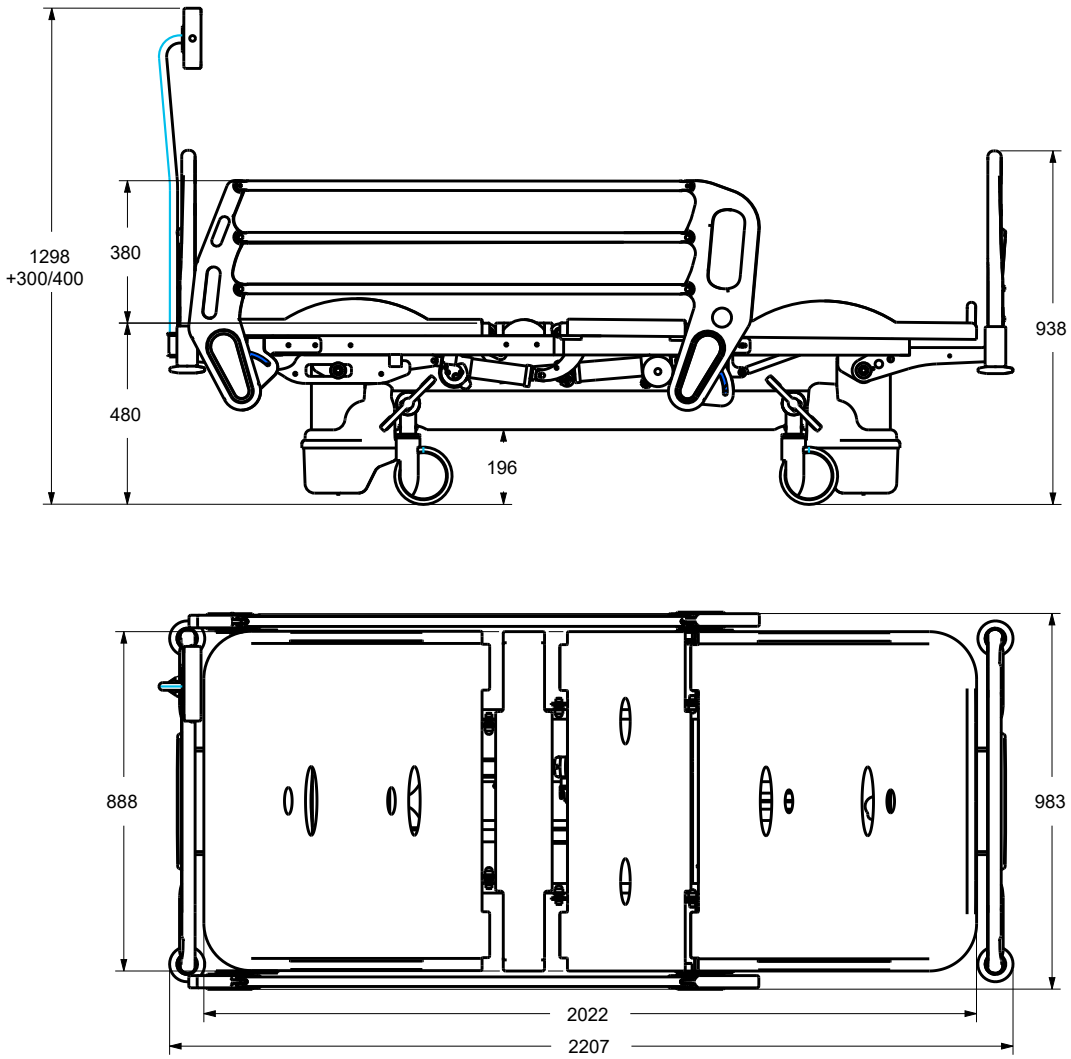

Piano HPL , spalle AC65/2 e semi sponde AC71

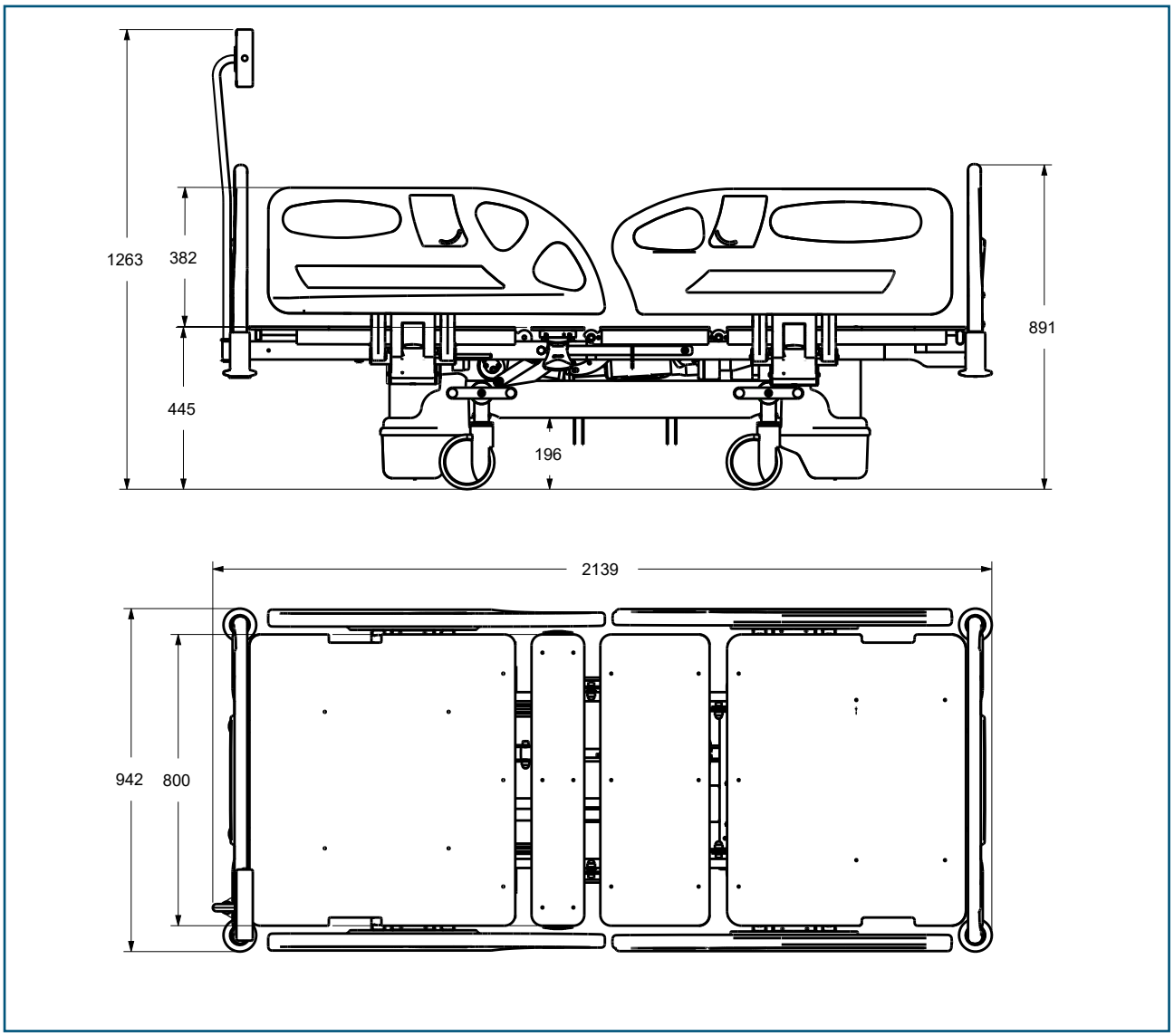

Scheda tecnica

CND/EMDN	**V08060105**
GMDN	**35321**
N. progressivo/R	**2525520/R**
UDI-DI di Base	**805771740LETBGV**
Codice Prodotto	**GB0021.SP** Acciaio verniciato
Destinazione d'uso	Letto bilancia per la determinazione della massa nella prassi medica nel contesto della pesatura di pazienti per ragioni di controllo, diagnosi e cura.
Produttore	GARDHEN BILANCE SRL
Disponibilità ricambi	Non inferiore ai 10 anni
Peso del letto	168 kg
Tipologia di controllo	Pulsantiera con chiave + Pannello di controllo touch screen
Batteria	Autonomia 10 cicli
Batterie sistema di pesatura	6 V autoricaricabile (24 ore di autonomia circa)
Alimentazione	Multitensione 100-240 Vac 50-60 Hz
Tipologia cavo di alimentazione	Schuko o altra su richiesta
Ruote	Nr. 4 inossidabili girevoli da 150 mm con sistema frenante
Motori elettrici	Bassa tensione (24 V)
Assorbimento max	460 VA
Isolamento	IP44
Portata Massima	200 kg
Carico di lavoro sicuro	235 kg
Divisione minima	Con portata fino a 200 kg visualizzazione della divisione minima di 50 g fino a 150 kg e 100 g fino a 200 kg.
Alimentazione celle:	5Vcc (da 1 a 4)
Box display	Box visore in materiale plastico con isolamento IP65
Convertitore	24bit
Display	Touch Screen
Alimentazione display	24 Vdc
Allarmi	Allarme calo peso eccessivo o insufficiente / Allarme discesa paziente / Allarme acustico freno non inserito / Indicatore stato batteria / Allarme guasti / Allarme scadenza manutenzione
Trasmissione dati	Su richiesta: Porta Ethernet 10/100 - modulo combo WI-Fi/ Bluetooth - porta USB A per trasmissione dato peso - porta USB B per collegamento stampante esterna - porta RS-232 - porta RS-485.
I/O (opz.)	4 uscite
Funzione antiblack-out	Batteria e Software
Tara	Sottrazioni della tara prima e durante la dialisi
Modalità di tara	Automatica e manuale
Conformità	Regolamento UE 2017/745 Certificato n. 126/MDR rilasciato da O.N. 0051 Soddisfa, ovviamente, tutte le norme e direttive applicabili

Tipologia cavo di alimentazione

Tipo F Schuko

Tipo L 16A

Daniel

Letto con sistema di pesatura integrato

www.gardhenbilance.it

CON PIANO IN HPL E SEMI SPONDE

Gardhen Bilance S.r.l.
Via G. Luraghi c/o Consorzio Il Sole - lotto S - 80038 Pomigliano d'Arco (NA) - Italia
Tel. +39 081 8692160 (selezione passante 5 linee)
+39 3913087453 (se la rete fissa non è raggiungibile)
E-mail: info@gardhenbilance.it - PEC: gardhenbilance@pec.it

Le immagini riprodotte in questa scheda sono puramente indicative e i valori dimensionali sono nominali. È facoltà del produttore apportare ai progetti modifiche senza alcun preavviso. Per l'identificazione delle dotazioni di serie e per la scelta di eventuali ulteriori componenti riferirsi al catalogo componenti opzionali e/o alle proposte commerciali. In caso di dati discordanti fa fede il contenuto delle proposte commerciali. Nel caso in cui non vengano espresse preferenze in merito ai colori dei dispositivi ordinati, gli stessi, saranno realizzati con le colorazioni mostrate nella scheda tecnica/brochure.
Per i riferimenti normativi si invita a consultare il manuale d'uso e la dichiarazione di conformità.

Dep. 195 rev.06/05/2025