Stephen Scale H Flat - Standard

Design dalle linee minimaliste

POLTRONA BILANCIA

Uso frequente

Dialisi

Pronto soccorso

gardhen bilance

DISPLAY BILANCIA TOUCH SCREEN
CODICE DOTAZIONE AC167

(IL DISPLAY COMANDA ANCHE I MOVIMENTI DEL PIANO RETE)

Vantaggi

Sistema di pesatura

Il dispositivo è dotato di un sistema digitale di pesatura integrato nella struttura del letto che detiene primato di grande fedeltà metrologica, in conformità ai requisiti restrittivi previsti dalla direttiva NAWI 2014/31/UE.

- Lettura peso tramite display touch screen HD 10,1" con angolo visuale di 160° (il display comanda anche i movimenti del piano rete).
- Alimentazione a bassa tensione
- Box indicatore in materiale plastico con isolamento IP65
- Accensione tramite Tasto Soft Touch.
- Autodiagnosi iniziale.
- Countdown calo peso.
- Limite fondo scala bilancia.
- Stabilizzazione bilancia.
- Allarmi calo peso.
- Allarmi discesa paziente.
- Alert manutenzione programmata.
- Indicatore batteria.
- Notifiche di sistema.
- Anagrafica paziente.
- Indicazione Postazione paziente.
- Auto zero automatico all'accensione.
- Tara: automatica e manuale sempre visibile
- Modalità lettura, funzione che permette di dedicare 8,5" dell'intero display al dato peso
- Peso iniziale: Memorizzazione automatica del peso iniziale con memorizzazione del dato nella scheda paziente. Tutti i dati verranno trasmessi in automatico alla porta usb e ethernet con protezione Checksum.
- Peso Finale: Memorizzazione automatica del peso finale con memorizzazione del dato nella scheda paziente. Tutti i dati verranno trasmessi in automatico alla porta usb e ethernet con protezione Checksum.
- Calo peso: Visualizzazione grafica e numerica del peso ponderale. Grafica ottimizzata con visualizzazione immediata del calo peso - tempo calo peso - delta calo peso - countdown, con relativa rappresentazione grafica; Sistema intelligente che riconosce la presenza del paziente.
- Indicatore unità di misura: unità di misura selezionabile tra kg e lbl.

10.1" Display
Touch Screen

ALL IN ONE
Dispositivo Multifunzione

GESTIONE DATI
Archivio e monitoraggio
in locale e da remoto

Vantaggi
Sistema di pesatura

- Portata 200 kg visualizzazione della divisione minima di 50 g fino a 150 kg e 100 g fino a 200 kg.
- Possibilità di impostazione tripla scala.
- Convertitore: 24bit, 10.000 DIVISIONI
- Trasmissione dati automatico alle porte abilitate.
- Alibi Memory fino a 20000 pesate.
- Interfacce: N° 1 Ethernet + N° 2 USB /N° 2 RS232 -RS485 - BT e Wi-fi (optional).
- Visualizzazione stato della batteria.
- Orologio e Datario sempre visibili.
- Programma GINNASTICA PASSIVA
- Azionamento singolo o simultaneo fino 6 motori.
- Possibilità di azionamento motore PUSH&GO.
- Fino a 5 memorie settabili.
- Possibilità di azionare fino a 4 dispositivi esterni (esempio lampade, campanello, avviso operatore).
- Controllo illuminazione display.
- Screen saver.
- Modalità notturna.
- Funzioni Smart.
- Sistema di comunicazione tra più indicatori tramite connessione Ethernet e wifi
- Controllo completo tramite applicazione per android/ios/windows GBSmart
- Controllo parametri da remoto.
- Visualizzazione del manuale d'uso completo e del manuale service.
- Connessione a dispositivi digitali tramite porta RS485.
- Settaggio manutenzione programmata.
- Protezione manomissioni con codice NSA
- Protezione manomissioni celle ANTISWAP
- Registro accessi.
- Segnalazione e gestione guasti
- Reset anomalie e/o errori
- Richiamo assistenza da dispositivo.
- Assistenza e ricerca primo guasto da remoto
- Intervento e riparazione da remoto
- Possibilità di verifica taratura da remoto (solo con celle digitali)
- Aggiornamento software locale e da REMOTO
- Etichetta di identificazione digitale
- Impostazione lingue:
  italiano - inglese - francese - spagnolo - tedesco.

Per maggiori informazioni sul GB Touch
Inquadra o clicca il tasto QR code e scopri tutte le caratteristiche e potenzialità del display.

MOVIMENTO DEI BRACCIOLI SOLIDALE ALLO SCHIENALE

Vantaggi

Dispositivo

- Telaio antiribaltamento che assicura stabilità in ogni condizione operativa.
- Telaio in acciaio verniciato con polveri epossidiche termoindurenti arricchite con antibatterico con vasto assortimento colori. Personalizzazione colore come da campionario.
- Movimentazione simultanea delle sezioni schienale e gambe tramite 1 motore; può essere implementata da 2 a 5 motori secondo l'allestimento desiderato con:
  - Motore dedicato per la regolazione indipendente delle sezioni schienale e gambe - Codice accessorio AC12.
  - Colonna motorizzata per regolazione dell'altezza - Codice accessorio AC28.
  - Motore dedicato per regolare l'inclinazione della seduta - Codici accessorio AC35/1 - AC35/2 - AC35/3).
  - Motore dedicato per la regolazione del poggiapiedi - Codice accessorio AC13 - AC13/1; (consultare l'offerta commerciale e il catalogo accessori).
- Tre cuscini separati: schienale, seduta e gambe, funzionali per: postura eccellente, ergonomia ed effetto preventivo delle lesioni da decubito.
- Il rivestimento è completamente removibile consentendo una sanificazione efficace e funzionale a ridurre le infezioni crociate. Personalizzazione colore come da campionario.
- Proprietà del rivestimento: antibatterico, ignifugo classe 1IM, antimicotico, ecologico, latex free/senza ftalati e resistente.
- Movimento braccioli solidale allo schienale.
- Configurabile con numerosi accessori funzionali ed esclusivi (consultare il catalogo accessori).
- Postura eccellente ed ergonomica con effetto preventivo delle lesioni da decubito.
- Sistema frenante utile a garantire stabilità al dispositivo.
- Dispositivo sanificabile con presidi medico chirurgici e detergenti di uso comune.
- Esclusivo bracciolo a regolazione multipla.
- Portata massima 200 kg.

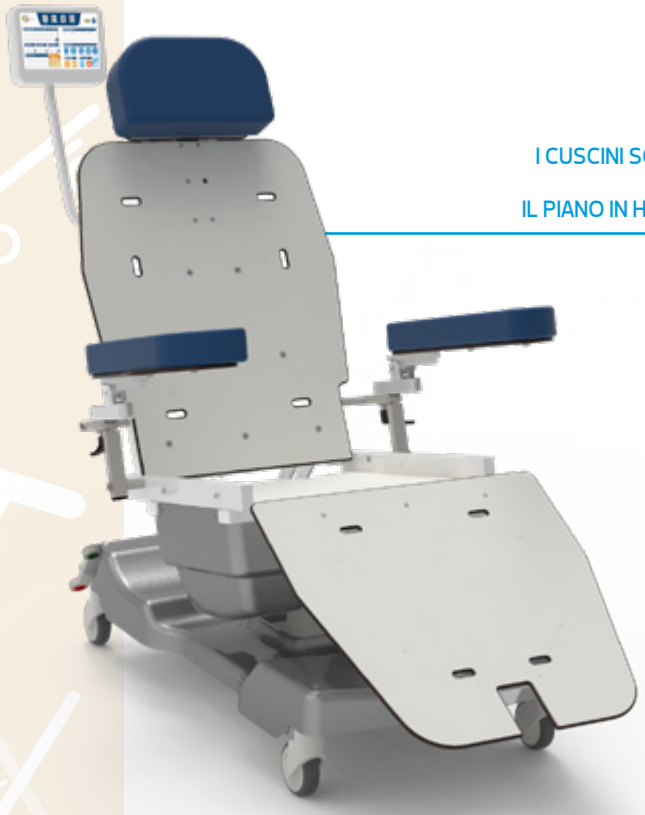

I CUSCINI SONO COMPLETAMENTE REMOVIBILI PER FACILITARE LE ATTIVITÀ DI SANIFICAZIONE DEL DISPOSITIVO. IL PIANO IN HPL, È PRIVO DI POROSITÀ E DI PUNTI DI ACCUMULO.

Dotazioni di serie

- Telaio in acciaio verniciato a polveri termoindurenti.
- Piano suddiviso in 4 sezioni: poggiatesta, schienale, seduta e gambe.
- Movimentazione simultanea delle sezioni schienale e gambe tramite 1 motore.
- Posizione di trendelenburg 10° (in alternativa shock position).
- Poggiatesta solidale allo schienale.
- Braccioli solidali al movimento dello schienale, asportabili, con funzione di rotazione, inclinabili up/down, ribaltabili a 90°; (consultare catalogo accessori per altra tipologia di braccioli).
- Nr. 4 ruote durevoli, antistatiche, inossidabili, girevoli Ø 100 mm.
- Freno simultaneo ruote posteriori in acciaio zincato - Codice dotazione AC7P1G.
- Tutte le movimentazioni della poltrona sono comandate tramite pulsantiera perimetrale dotata di cavo spiralato da 3,5 m. La pulsantiera è di facile utilizzo poiché realizzata con grandi pittogrammi a rilievo e risulta adatta anche per pazienti ipovedenti. La pulsantiera è dotata di 10 tasti con 2 memorie.
  Per la sicurezza dei pazienti la pulsantiera è fornita di chiave per inibizione dei comandi - Codice dotazione AC34P. Isolamento IP66.
- Supporto pulsantiera bilaterale - Codice dotazione AC25P.
- Cover in ABS per base - Codice dotazione AC83.
- Cover in ABS per seduta - Codice dotazione AC84.
- Cuscini soft foam indipendenti facilmente asportabili.
- Rivestimento similpelle ignifugo UNI 9175/87 e 9175FA-1/94 classe 1IM - Codice dotazione AC87/1.
- Display touch screen, collocato sul retro dello schienale - Codice dotazione AC167.
- Sistema di pesatura integrato.

PULSANTIERA 10 TASTI CON 2 MEMORIE

Movimentazione dei braccioli

ROTAZIONE

INCLINAZIONE

RIBALTABILI

SOLIDALI ALLO SCHIENALE

Vuoi modificare il colore del rivestimento o del telaio?

Inquadra o clicca il tasto QR code e scopri come personalizzare il dispositivo consultando la nostra scheda colori.

Movimentazioni

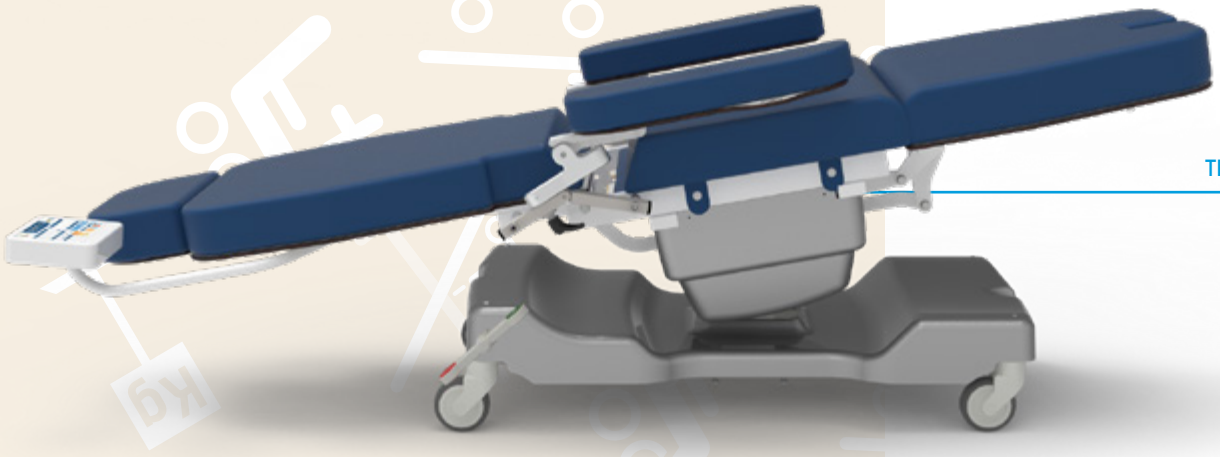

TRENDELENBURG

POSIZIONE RECLINER

Tabella dimensioni

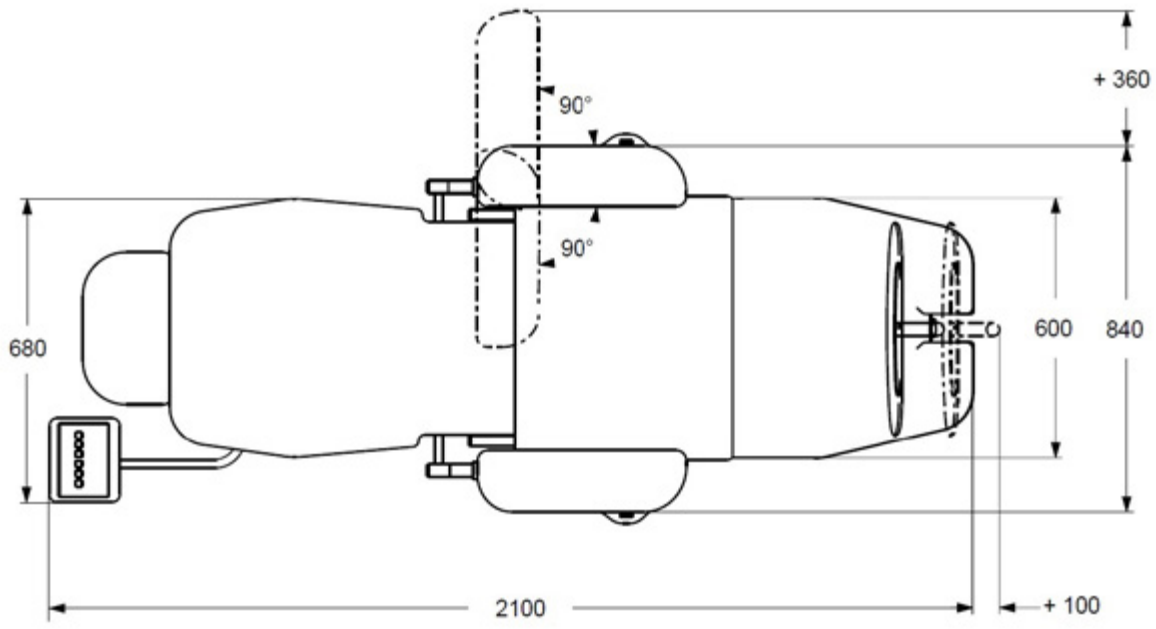

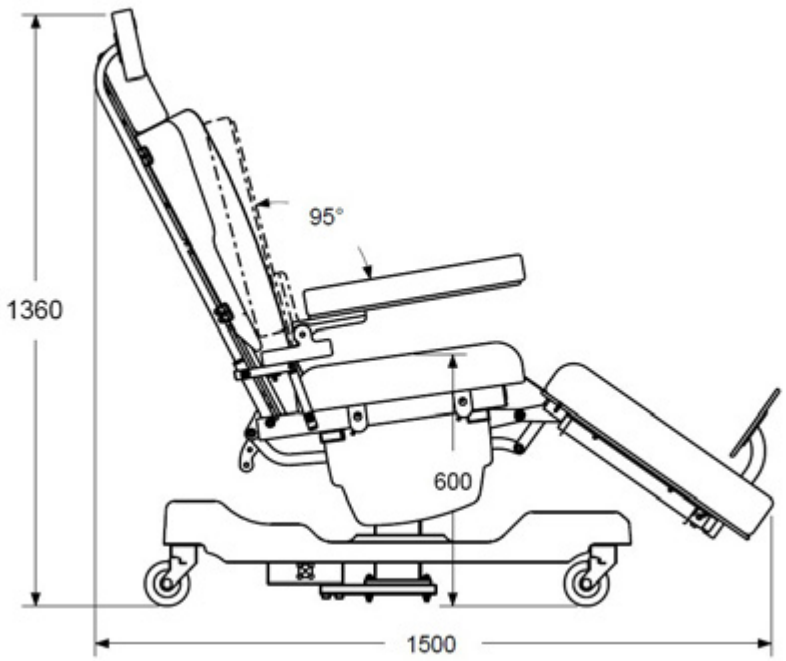

TIPOLOGIA CAVO DI ALIMENTAZIONE

Tipo F - Schuko

Tipo L - 16A

Scheda tecnica

Codice CND	**Z12099003**
N. progressivo/R	**88555/R**
Codice Prodotto	**GB0010.SP** Acciaio verniciato **GB0010.SS** Acciaio inox
Destinazione d'uso	Poltrona bilancia per la determinazione della massa nella prassi medica nel contesto della pesatura di pazienti per ragioni di controllo, diagnosi e cura.
Produttore	GARDHEN BILANCE SRL
Peso totale	70 kg
Ruote	Nr. 4 inossidabili girevoli da 100 mm con sistema frenante
Alimentazione	100 - 240 Vac 50/60 Hz
Motori elettrici	Bassa tensione (24 V)
Assorbimento max	4A
Isolamento	IP44
Portata Massima	200 kg
Carico di Lavoro Sicuro	235 kg
Angolo schienale	76° (personalizzato su richiesta)
Angolo gambe	45° (personalizzato su richiesta)
Modalità di tara	Automatica e manuale
Divisione minima	a) Con portata fino a 200 kg visualizzazione della divisione minima di 20 g fino a 60 kg , 50 g fino a 150 kg e 100 g fino a 200 kg. b) Con portata fino a 300 kg visualizzazione della divisione minima di 20 g fino a 60 kg, 50 g fino a 150 kg e 100 g fino a 300 kg (versione bariatrica).
Box Display	Box visore in materiale plastico con isolamento IP65
Display	Touch Screen
Alimentazione display	7.5 Vdc - 80 mAh
Indicatori di stato	Luminosi su display e sistemi di comandi
Allarmi	Allarme calo peso eccessivo o insufficiente / Allarme discesa paziente / Allarme freno non inserito / Allarme luminoso freno non inserito / Indicatore stato batteria / Allarmi guarsti / Allarmi scadenza manutenzione
Trasmissione dati	Standard seriale RS232 - USB - ETHERNET
I/O (opz.)	4 uscite
Funzione antiblack-out	Batteria + software
Tara	Automatica e manuale

Per le certificazioni fare riferimento a quanto specificato nella Sezione "Certificazioni e Sistema qualità"

Le immagini riprodotte in questa scheda sono puramente indicative. È facoltà del produttore apportare ai progetti modifiche senza alcun preavviso. Per l'identificazione delle dotazioni di serie e per la scelta di eventuali ulteriori componenti riferirsi al catalogo accessori e/o alle proposte commerciali. In caso di dati discordanti fa fede il contenuto delle proposte commerciali.

Dep. 11 rev. 09/02/2023