# Stephen Scale H Anatomical

**Poltrona polifunzionale con sistema di pesatura integrato**

POLTRONE BILANCIA

Uso Frequente

Dialisi
Pronto soccorso

Elevato
**COMFORT**
Terapia ospedaliera e ambulatoriale

gardhen bilance
www.gardhenbilance.it

dotazioni di serie

**Cuscini completamente removibili** per facilitare le attività di sanificazione del dispositivo.

**Display - Consolle GB Touch**
gestione delle movimentazioni e del sistema di pesatura.

dotazioni di serie

## Braccioli ergonomici a regolazione multipla

Solidali allo Schienale

Girevoli

Inclinabili

Ribaltabili

# GB Touch

## Pannello di controllo per le movimentazioni elettriche

Il display - consolle GB Touch consente di gestire tutte le movimentazioni elettriche del dispositivo attraverso il pannello di controllo dedicato.

## GESTIONE DELLE MOVIMENTAZIONI ELETTRICHE

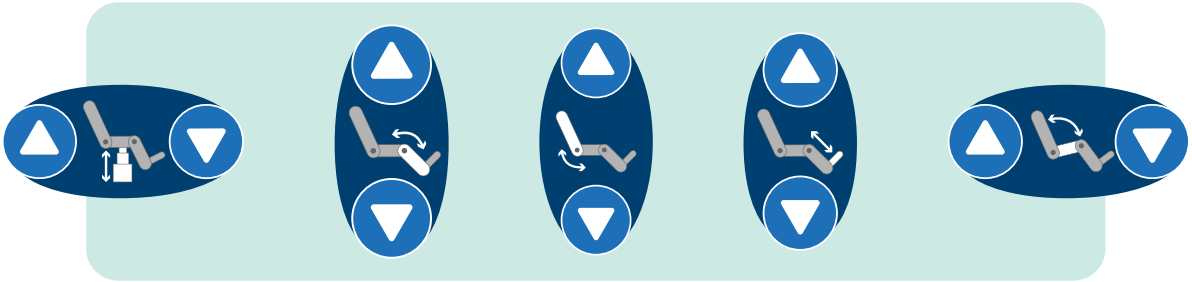

REGOLAZIONE
**ALTEZZA VARIABILE**
OPZIONALE SU RICHIESTA

REGOLAZIONE
**SEZIONE GAMBALE**
OPZIONALE SU RICHIESTA

REGOLAZIONE
**SEZIONE SCHIENALE SINCRONIZZATA CON LA SEZIONE GAMBALE**

REGOLAZIONE
**POGGIAPIEDI**
OPZIONALE SU RICHIESTA

REGOLAZIONE
**INCLINAZIONE SEDUTA**
OPZIONALE SU RICHIESTA

**Per maggiori informazioni del GB Touch**
Inquadra o clicca il tasto QR code e scopri tutte le caratteristiche e potenzialità del display.

# Movimentazioni

## Sezioni schienale e gambale sincronizzate

Le movimentazioni delle sezioni schienale e gambale sincronizzate sono comandate grazie ai tasti dedicati presenti sulla pulsantiera e sul display - consolle GB Touch.

ULTERIORE ESEMPIO
DI MOVIMENTAZIONE:

### Posizione Recliner

Attivabile su pulsantiera e display - consolle GB Touch tramite tasti di gestione delle movimentazioni.

Attivazione tramite

### GB Touch

Attivazione tramite

### Pulsantiera

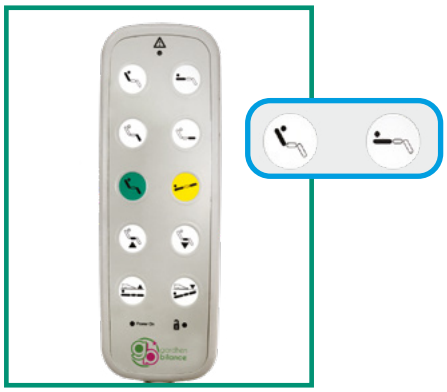

# Movimentazioni

## Trendelenburg

La posizione di Trendelenburg è ottenibile grazie ai tasti dedicati presenti sulla pulsantiera e sul display - consolle GB Touch.

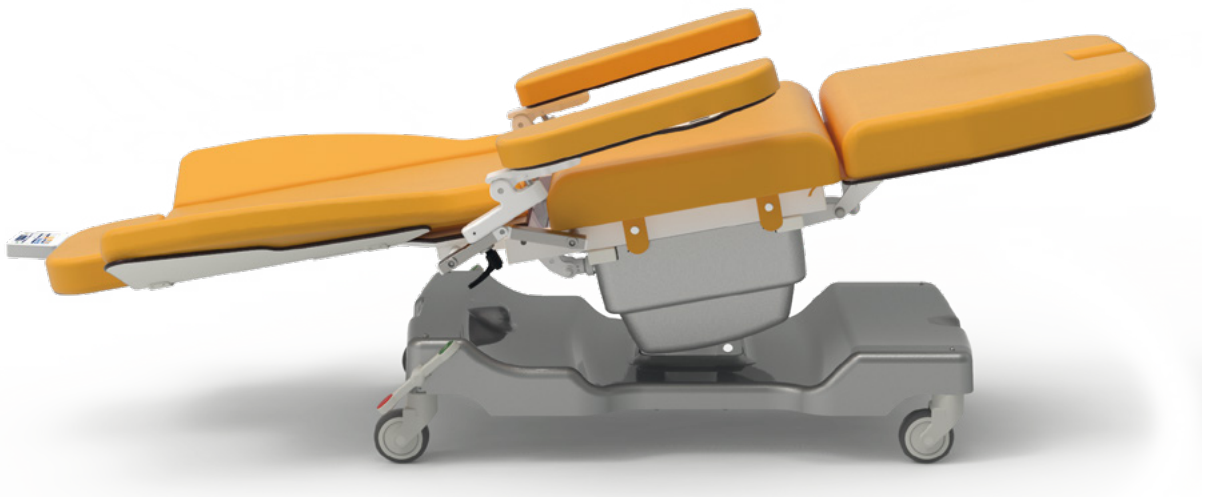

Attivazione tramite
**GB Touch**

Attivazione tramite
**Pulsantiera**

## Movimentazioni

### Posizione ingresso/uscita

Attivazione tramite
**GB Touch**

Attivazione tramite
**Pulsantiera**

# GB Touch

## Display Bilancia e Consolle di Comando/Gestione

La poltrona è dotata di Display Touch Screen HD 10,1" con angolo visuale di 160° utile a gestire il **sistema di pesatura integrato** e tutte le **movimentazioni** del dispositivo.

**Display Bilancia**
con interfaccia grafica per la gestione del **sistema di pesatura**

**Display GB Touch**
solidale alla struttura/telaio della poltrona

## Caratteristiche del GB Touch

- Accensione tramite Tasto Soft Touch
- Gestione delle movimentazioni
- Alimentazione a bassa tensione
- Box indicatore in materiale plastico con isolamento IP65
- Indicatore stato della batteria
- Controllo illuminazione display
- Screen saver
- Modalità notturna
- Funzioni Smart
- Controllo completo tramite applicazione per android/ios/windows GBSmart
- Settaggio manutenzione programmata
- Impostazione lingue: italiano - inglese - francese - spagnolo - tedesco
- Protezione digitale contro gli accessi accidentali o non desiderati

## Caratteristiche e funzionalità del sistema di pesatura

- Lettura peso tramite display touch screen HD 10.1"
- Anagrafica paziente
- Indicazione postazione paziente
- Tara: automatica e manuale sempre visibile
- Indicatore unità di misura: unità di misura selezionabile tra kg e lbl
- Portata 200kg
- Visualizzazione automatica doppia scala divisione minima: 50 g fino a 150 kg e 100 g da 150 kg a 200kg.
- Convertitore: 24bit, 10.000 divisioni
- Allarmi calo peso
- Allarmi discesa paziente
- Registro accessi
- Controllo parametri da remoto
- Trasmissione dati automatica alle porte abilitate
- Porta Ethernet 10/100
- Su richiesta: Modulo combo WI-Fi/Bluetooth - porta USB A per trasmissione dato peso - porta USB B per collegamento stampante esterna - porta RS-232 - porta RS-485.
- Batteria tampone per assicurare autonomia del sistema di pesatura in assenza di corrente - codice dotazione AC17/P

## Altre caratteristiche del dispositivo medico

- Telaio in acciaio verniciato a polveri termoindurenti.
- Piano suddiviso in 4 sezioni: poggiatesta, schienale, seduta e gambe.
- Movimentazione simultanea delle sezioni schienale e gambe tramite 1 motore.
- Posizione di trendelenburg
- Poggiatesta solidale allo schienale.
- Braccioli solidali al movimento dello schienale, con funzione di rotazione, inclinabili up/down, ribaltabili a 90°; (consultare catalogo componenti opzionali per altra tipologia di braccioli).
- Nr. 4 ruote durevoli, antistatiche, inossidabili, girevoli Ø 100mm.
- Freno simultaneo ruote posteriori in acciaio zincato - Codice dotazione AC7P1G.
- Tutte le movimentazioni della poltrona sono comandate tramite pulsantiera perimetrale dotata di cavo spiralato da 3,5 m. La pulsantiera è di facile utilizzo poiché realizzata con grandi pittogrammi a rilievo e risulta adatta anche per pazienti ipovedenti. La pulsantiera è dotata di 10 tasti con 2 memorie.
  Per la sicurezza dei pazienti la pulsantiera è fornita di chiave per inibizione dei comandi - Codice dotazione AC34P. Isolamento IP66.
- Supporto pulsantiera bilaterale - Codice dotazione AC25P.
- Cover in ABS per base - Codice dotazione AC83.
- Cover in ABS per seduta - Codice dotazione AC84.
- Cuscini soft foam indipendenti facilmente asportabili.
- Rivestimento similpelle ignifugo UNI 9175/87 e 9175FA-1/94 classe 1IM - Codice dotazione AC87/1.
- Display touch screen, collocato sul retro dello schienale - Codice dotazione AC167.
- Sistema di pesatura integrato.

**Vuoi modificare il colore del rivestimento e del telaio?**
Inquadra o clicca i QR code e scopri come personalizzare il dispositivo consultando le nostre schede colori*.

*Qualora non venisse espressa alcuna preferenza il dispositivo sarà fornito con il colore disponibile.

**Rivestimento Similpelle**

**Rivestimento Siliconico**

**Telaio**

**Vuoi implementare il dispositivo?**
Inquadra il QR code e scopri tutti i componenti opzionali disponibili

# Scheda tecnica

| | |
|---|---|
| Codice CND / EMDN | **V08020102** |
| GMDN Code | **35322** |
| N. progressivo/R | **2512311/R** |
| UDI-DI di base | **805771740POLBJK** |
| Codice Prodotto | **GB0009.SP** Acciaio verniciato<br>**GB0009.SS** Acciaio inox |
| Destinazione d'uso | Poltrona bilancia per la determinazione della massa nella prassi medica nel contesto della pesatura di pazienti per ragioni di controllo, diagnosi e cura. |
| Produttore | GARDHEN BILANCE SRL |
| Peso del dispositivo | 70 kg |
| Tipologia di controllo | Display Touch Screen - Pulsantiera |
| Batteria | Autonomia 10 cicli |
| Batterie sistema di pesatura | 24 V autoricaricabile (24 ore di autonomia circa) |
| Alimentazione | Multitensione 100-240 Vac 50-60 Hz |
| Tipologia cavo di alimentazione | Schuko o altra su richiesta |
| Ruote | N. 4 inossidabili girevoli da 100 mm con sistema frenante |
| Motori elettrici | Bassa tensione (24 V) |
| Assorbimento max | 4A |
| Isolamento | IP44 |
| Portata Massima | 200 kg |
| Carico Di Lavoro Sicuro | 235 kg |
| Divisione minima | Con portata fino a 200 kg visualizzazione della divisione minima di 50 g fino a 150 kg e 100 g da 150 kg a 200kg. |
| Alimentazione celle: | 5Vcc (da 1 a 4) |
| Box display | Box visore in materiale plastico con isolamento IP65 |
| Convertitore | 24bit |
| Display | Touch Screen |
| Alimentazione display | 24 Vdc |
| Allarmi | Allarme calo peso eccessivo o insufficiente / Allarme discesa paziente / Allarme freno non inserito / Allarme luminoso freno non inserito / Indicatore stato batteria / Allarmi guasti / Allarmi scadenza manutenzione |
| Trasmissione dati | Porta Ethernet 10/100<br>Su richiesta: Modulo combo WI-Fi/Bluetooth - porta USB A per trasmissione dato peso - porta USB B per collegamento stampante esterna - porta RS-232 - porta RS-485. |
| I/O (opz.) | 4 uscite |
| Funzione antiblack-out | Batteria e Software |
| Tara | Sottrazioni della tara prima e durante la dialisi |
| Modalità di tara | Automatica e manuale |
| Conformità | Regolamento UE 2017/745<br>Certificato n. 126/MDR rilasciato da O.N. 0051<br>Soddisfa, ovviamente , tutte le norme e direttive applicabili |

# Tabella dimensioni

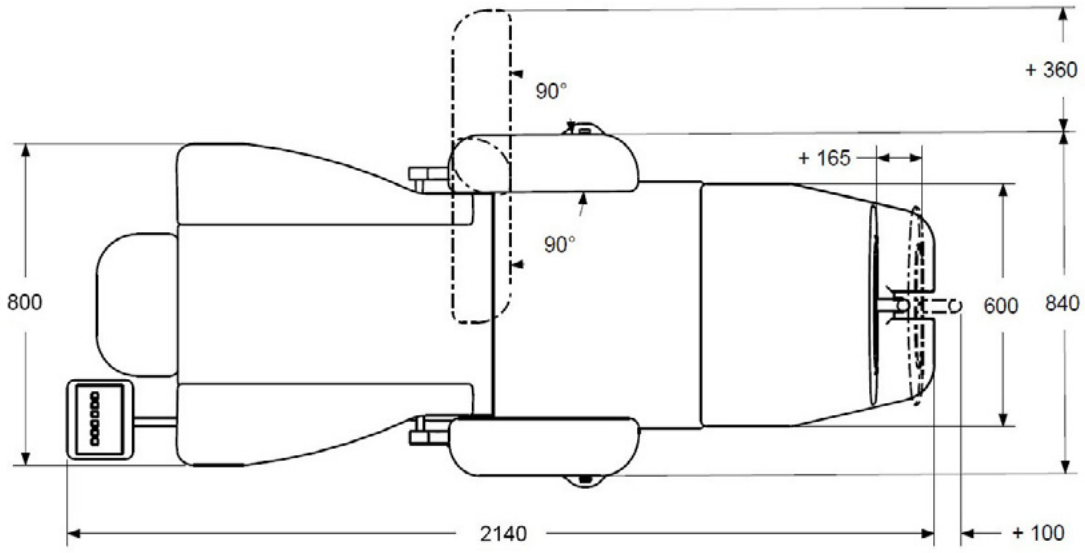


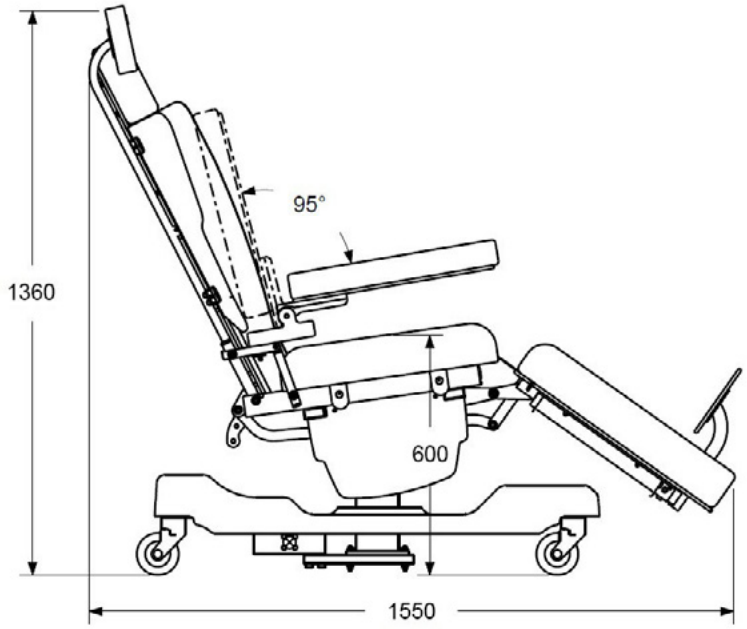


# Tipologia cavo di alimentazione

Type F - Schuko

Type L - 16A

# Stephen Scale H Anatomical

www.gardhenbilance.it

## Poltrona polifunzionale con sistema di pesatura integrato

**Gardhen Bilance S.r.l.**
Via G. Luraghi c/o Consorzio Il Sole - lotto S - 80038 Pomigliano d'Arco (NA) - Italia
Tel. +39.081.8692160 pbx - Fax +39.081.8692460
E-mail: info@gardhenbilance.it - PEC: gardhenbilance@pec.it
Visita il nostro sito **www.gardhenbilance.it** / Seguici su

Le immagini riprodotte in questa scheda sono puramente indicative e i valori dimensionali sono nominali. È facoltà del produttore apportare ai progetti modifiche senza alcun preavviso. Per l'identificazione delle dotazioni di serie e per la scelta di eventuali ulteriori componenti riferirsi al catalogo componenti opzionali e/o alle proposte commerciali. In caso di dati discordanti fa fede il contenuto delle proposte commerciali. Nel caso in cui non vengano espresse preferenze in merito ai colori dei dispositivi ordinati, gli stessi, saranno realizzati con le colorazioni mostrate nella scheda tecnica/brochure.
Per i riferimenti normativi si invita a consultare il manuale d'uso e la dichiarazione di conformità.

Dep. 100 rev. 16/04/2024