Francis

LETTINO MULTIFUNZIONE

LETTINI

Uso Frequente

- Ambulatorio
- Bariatrico
- Diagnostica ecografica
- Esami endoscopici
- Fisioterapia
- Medicheria
- Pronto soccorso

TECNOLOGIA & FUNZIONALITÀ

dispositivo multifunzione
per attività specialistiche

gardhen bilance

www.gardhenbilance.it

VERSATILE & SICURO

Il **lettino da visita multifunzione** è estremamente versatile e può essere utilizzato per diverse visite specialistiche. Grazie alle due sezioni, e all'altezza variabile è possibile regolare la posizione del paziente in modo da garantirgli una maggiore comodità durante la visita o altre procedure mediche. L'immagine sottostante rappresenta una delle modalità operative.

Vantaggi

- Accesso facilitato garantito dall'altezza del piano, disponibile con numerose varianti, è adattata alla antropologia fisica per area geografica ed ottimizzata in base ai dati statistici di comune reperibilità.
- Il dispositivo è costruito con un telaio di robusta carpenteria, capace di resistere ad enormi carichi e sollecitazioni. Tutte queste caratteristiche permettono di avere un prodotto di elevata manifattura in grado di durate nel tempo.
- Telaio antiribaltamento ed indeformabile, progettato e realizzato per garantire la massima sicurezza in ogni condizione operativa anche con pazienti over size.
- Il rivestimento è realizzato con un particolare tessuto in similpelle, progettato e certificato con specifiche proprietà antibatteriche e antimicotiche. Esso è sanificabile con detergenti di uso comune e presidi medico chirurgici.

Dotazioni di serie

- Piano suddiviso in due sezioni con articolazione servoassistita dello schienale.
- Schienale regolabile con attuatore a gas.
- Telaio rinforzato, realizzato in acciaio verniciato con polveri epossidiche termoindurenti arricchite con antibatterico, personalizzazione del colore su richiesta.
- Sblocco rapido dello schienale, per favorire la manovra RCP - Codice dotazione AC8L.
- Rivestimento in similpelle classe 1IM, materiale sanificabile con detergenti di uso comune e presidi medico chirurgici, con proprietà antibatteriche, antimicotiche, antimacchia. Personalizzazione del colore su richiesta. - Codice dotazione AC87/1.
- Imbottitura realizzata in resina espansa ad alta densità.
- Basamento ad altezza fissa.
- Piedini di livellamento.
- Portarotolo posto sul retro dello schienale - Codice dotazione AC11.

Vuoi implementare il dispositivo?
Inquadra il QR code e scopri tutti gli accessori disponibili consultando il catalogo.

Vuoi modificare il colore del rivestimento o del telaio?
Scansiona o clicca il QR code e scopri come personalizzare il dispositivo consultando la nostra scheda colori.

Movimentazioni

SCHIENALE ABBASSATO

SCHIENALE ALZATO

Tabelle dimensioni

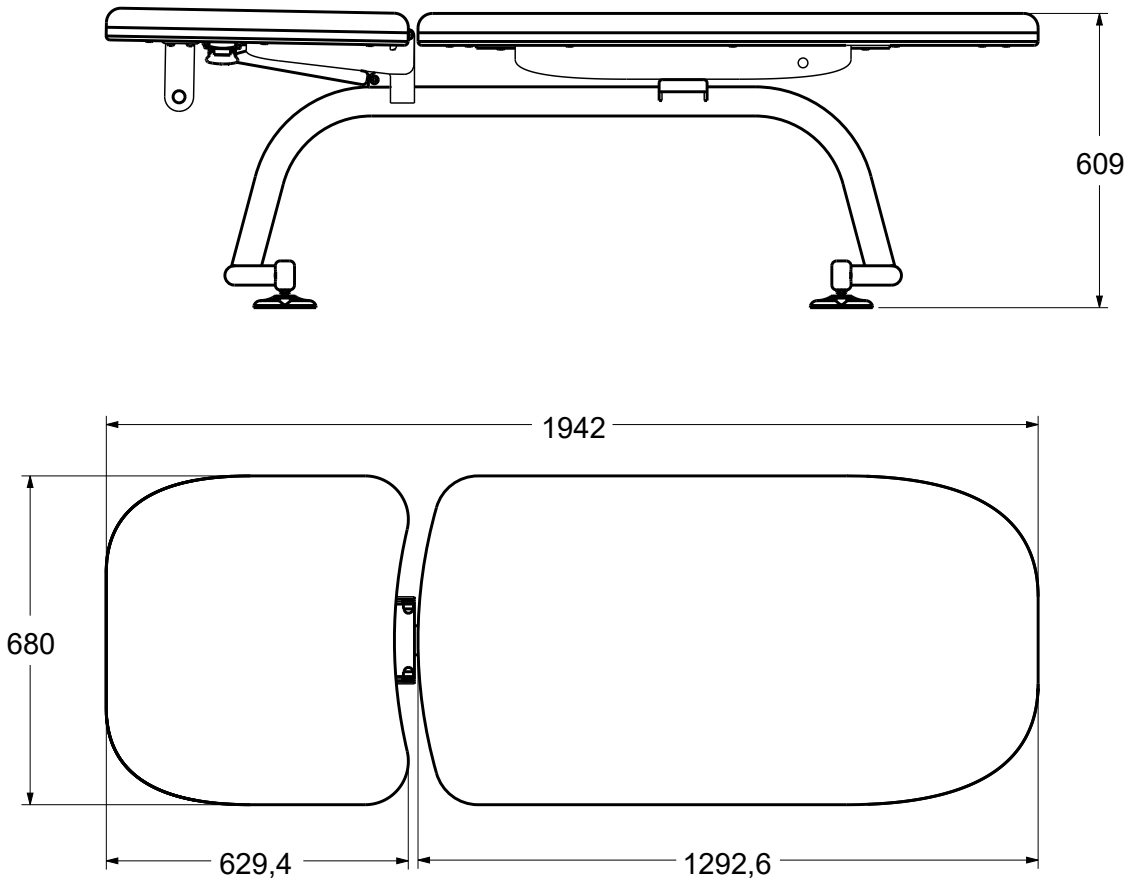

Scheda tecnica

CND - EMDN	**V080603**
GMDN	**34134**
UDI-DI di base	**805771740LVISKK**
N. progressivo/R	**2440269/R**
Cod. Prodotto	**GB0036.SP** Acciaio verniciato
	GB0036.BP - versione bariatrica Acciaio verniciato
Destinazione d'uso	Lettino da visita
Produttore	GARDHEN BILANCE SRL
Portata Massima	200 kg
Carico di lavoro sicuro	235 kg

Gardhen Bilance S.r.l.
Via G. Luraghi c/o Consorzio Il Sole - lotto S - 80038 Pomigliano d'Arco (NA) - Italia
Tel. +39.081.8692160 pbx - Fax +39.081.8692460
E-mail: info@gardhenbilance.it - PEC: gardhenbilance@pec.it
Visita il nostro sito **www.gardhenbilance.it** / Seguici su

Le immagini riprodotte in questa scheda sono puramente indicative e i valori dimensionali sono nominali. È facoltà del produttore apportare ai progetti modifiche senza alcun preavviso. Per l'identificazione delle dotazioni di serie e per la scelta di eventuali ulteriori componenti riferirsi al catalogo componenti opzionali e/o alle proposte commerciali. In caso di dati discordanti fa fede il contenuto delle proposte commerciali. Nel caso in cui non vengano espresse preferenze in merito ai colori dei dispositivi ordinati, gli stessi, saranno realizzati con le colorazioni mostrate nella scheda tecnica/brochure.
Per i riferimenti normativi si invita a consultare il manuale d'uso e la dichiarazione di conformità.

Dep. 108 rev 01/03/2024